Индуктивные датчики

BES Z06K-PSC16F-S49G
Код заказа: BES0428

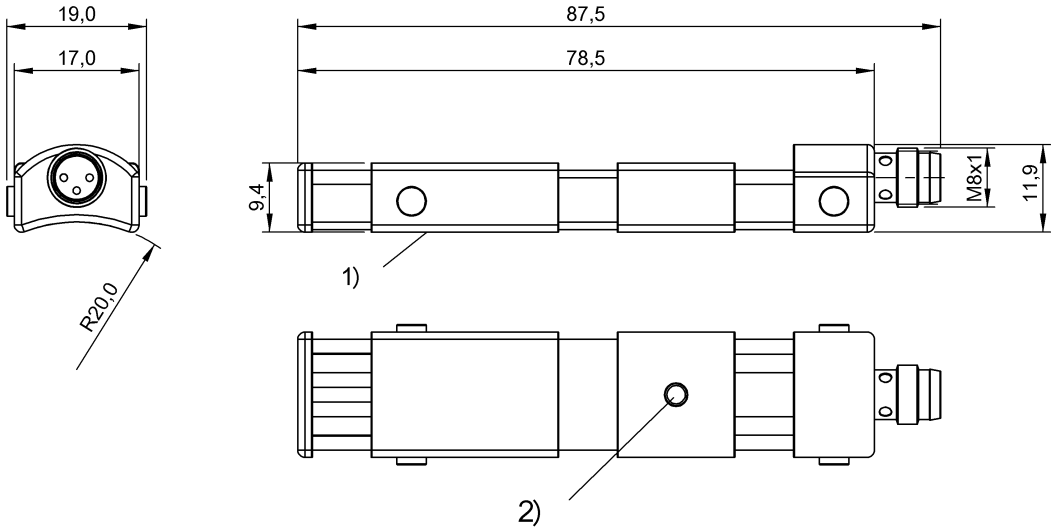

1) Активная поверхность, 2) СД желтый

Display/Operation

Индикация функций	да

Electrical connection

Защита от короткого замыкания	да
Защита от переполюсовки	да
Разъем	M8x1-Male, 3-pin
С защитой от неправильного подключения	да

Electrical data

Емкость нагрузки, макс., при Ue	0.1 µF
Задержка готовности Tv, макс.	20 ms
Категория применения	=-13
Макс. ток холостого хода Io, без демпфирования	10 mA
Минимальный рабочий ток Im	0 mA
Остаточная волнистость, макс. (% от Ue)	10 %
Остаточный ток Ir, макс.	10 µA
Падение напряжения статич., макс.	2.5 V
Продление импульсов	150 мс
Рабочее напряжение Ub	10...30 VDC
Расчетное рабочее напряжение Ue=	24 V
Расчетный рабочий ток Ie	200 mA
Скорость пролета, макс.	20 m/s
Ток холостого хода Io, макс., с затуханием	10 mA
Частота переключения	10 Гц

Environmental conditions

EN 60068-2-27, ударная нагрузка	Полусинус, 30 gn, 11 мс
EN 60068-2-6, вибрация	55 Гц, амплитуда 1 мм, 1x5 мин
Степень загрязнения	3
Степень защиты	IP67
Температура окружающей среды	-25...70 °C

Functional safety

MTTF (40°C)	770 a

General data

Базовый стандарт	IEC 60947-5-2
Разрешение на эксплуатацию/ конформность	CE E~ WEEE

Material

Материал корпуса	PA 6.6

Mechanical data

Размер цели, мин.	Винт M3x5
Размеры	78,5 x 17 x 11,9 мм

Output/Interface

Переключающий выход	PNP замыкающий контакт (NO)

Range/Distance

Гистерезис H, макс. (% от Sr)	15.0 %
Реальный промежуток срабатывания Sr	16 mm
Стабильность повторяемости, макс. (% от Sr)	10.0 %
Температурный дрейф, макс. (% от Sr)	10 %
Условное расстояние переключения sn	16 mm

Remarks

Значение Sn приведено для стандартной стальной измерительной пластины ST37 16 мм x 16 мм.
статическое определение металлических деталей
20 м/с при Sn=5 мм (винт M3x5)
3 м/с при Sn=10 мм (винт M3x5)
После устранения перегрузки датчик снова готов к работе.
Со штекерным разъемом, напр. BKS-S 49-… общая длина = длина выключателя +12 мм.
Дополнительная информация по MTTF или B10d содержится в сертификате MTTF / B10d

Указанное значение MTTF / B10d не гарантирует каких-либо свойств и/или срока службы; речь идет только об экспериментальных данных, не имеющих обязательного характера. Эти данные не продлевают срок давности по гарантийным претензиям и не влияют на него каким-либо иным образом.

Connector Drawings
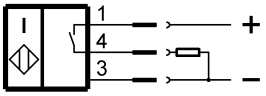
Wiring Diagrams