Датчики магнитного поля

BMF 235K-NS-C-2A-PU-02
Код заказа: BMF00AU

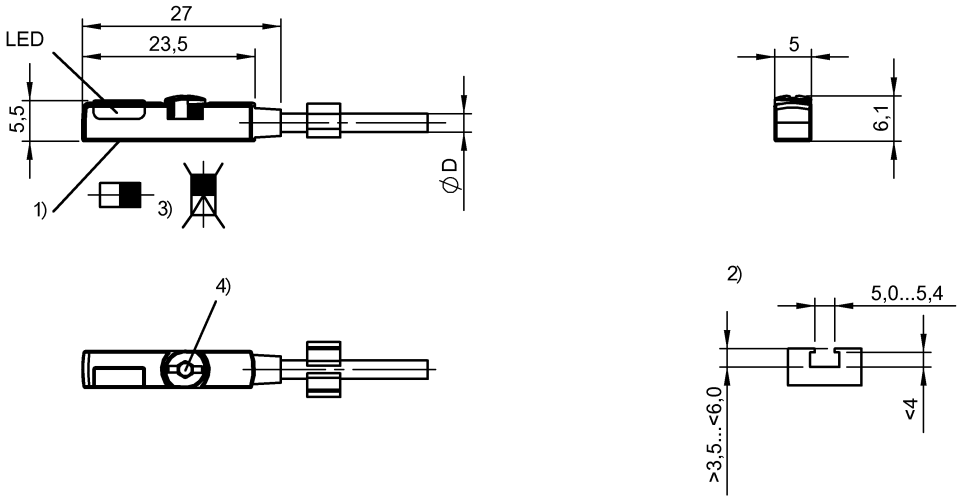

1) Активная поверхность, 2) См. примечания, 3) см. примечания, 4) см. примечания

IND. CONT. EQ.
81U2
Class 2 Type 1

Display/Operation

Индикация функций	да

Electrical connection

Диаметр кабеля D	2.50 mm
Длина кабеля L	2 m
Защита от короткого замыкания	да
Защита от переполюсовки	да
С защитой от неправильного подключения	да
Тип разъема	Кабель, 2.00 m, PUR

Electrical data

Выходное сопротивление Ra	открытая дрена
Гарантированная напряженность переключающего поля Ha	2 kA/m
Гистерезис H, макс. (% от Hn)	45 %
Емкость нагрузки, макс., при Ue	1 µF
Задержка включения Ton, макс.	0,1 мс
Задержка выключения toff, макс.	0,1 мс
Категория применения	=-13
Макс. ток холостого хода Io, без демпфирования	3 mA
Остаточная волнистость, макс. (% от Ue)	15 %
Остаточный ток Ir, макс.	80 µA
Падение напряжения статич., макс.	2.5 V
Рабочее напряжение Ub	10...30 VDC
Расчетная напряженность переключающего поля Hn	1.2 kA/m
Расчетное напряжение изоляции Ui	75 V DC
Расчетное рабочее напряжение Ue=	24 V
Расчетный рабочий ток Ie	100 mA
Расчетный ток короткого замыкания	100 A
Частота переключения	3000 Гц

Environmental conditions

Степень загрязнения	3
Степень защиты	IP67
Температура окружающей среды	-25...85 °C

BMF 235K-NS-C-2A-PU-02
Код заказа: BMF00AU

Functional safety

MTTF (40°C)	355 a

General data

Базовый стандарт	IEC 60947-5-2
Комплект поставки	Кабельный зажим для Т-образного паза
Марка	GLOBAL
Область применения	Пневмоцилиндр с Т-образным пазом. Размеры см. на рисунке.
Разрешение на эксплуатацию/ конформность	CE cULus WEEE

Material

Активная поверхность, материал	PU
Материал корпуса	PA 12
Материал оболочки	PUR

Mechanical data

Крепление	сверху вставляется в Т-образный паз
Момент затяжки	0,4 Нм
Размеры	23,5 x 5 x 5,5 мм

Output/Interface

Переключающий выход	NPN Замыкающий контакт (NO)

Range/Distance

Макс. температурный дрейф (% от Hn)	0.3 %

Remarks

2) Область применения: пневмоцилиндры с Т-образным пазом. Размеры см. на рисунке.
4) Ключ с внутренним шестигранником 2,0 мм: макс. момент затяжки 0,4 Нм.

Отвертка 4x0,8 мм: макс. момент затяжки 1 Нм
3) Демпфирующий магнит с осевой магнетизацией
Дополнительная информация по MTTF или B10d содержится в сертификате MTTF / B10d

Указанное значение MTTF / B10d не гарантирует каких-либо свойств и/или срока службы; речь идет только об экспериментальных данных, не имеющих обязательного характера. Эти данные не продлевают срок давности по гарантийным претензиям и не влияют на него каким-либо иным образом.

Wiring Diagrams

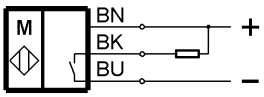
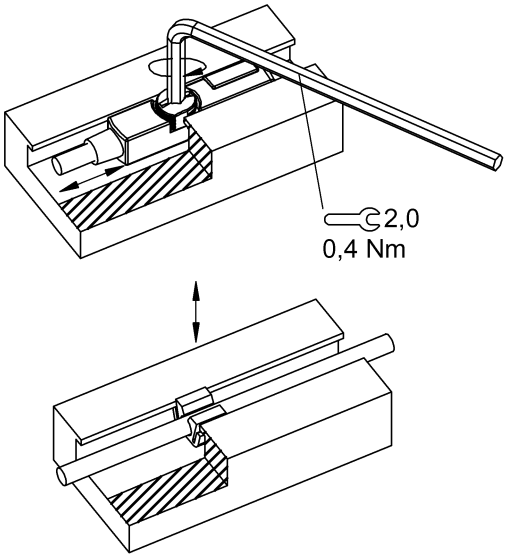
Help Views