Кулачковые выключатели

BNS 813-D06-D12-62-20-02
Код заказа: BNS03W5

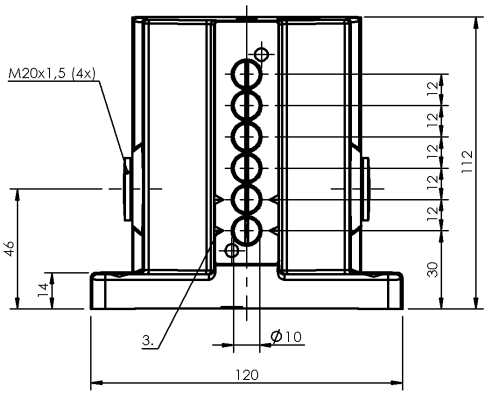

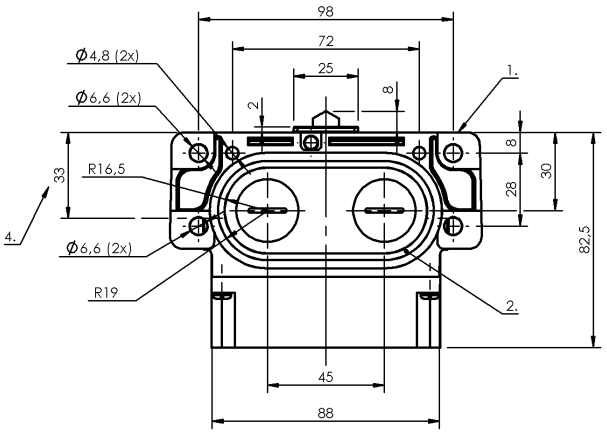

1) Опорная кромка, 2) Уплотнительное кольцо, 3) Марк. Безопасн. точка переключения, 4) Кабельный ввод

A 064828

Display/Operation

Индикация функций	1-6. Точка переключения: нет

Electrical connection

Тип разъема	1-6. Точка переключения: Винтовая клемма

Electrical data

Длительный ток	1-6. Точка переключения: 6 A
Расчетное рабочее напряжение Ue	1-6. Точка переключения: 250 В~
Частота переключения	1-2. Точка переключения: 160/мин 3-6. Точка переключения: 300/мин

Environmental conditions

Степень защиты	IP67
Температура окружающей среды	-5...85 °C

Functional safety

B10d (EN ISO 13849-1)	BSE 30.0: 30 млн. циклов переключения BSE 85: 1 млн. циклов переключения

General data

Базовый стандарт	IEC 60947-5-1
Исполнение	Безопасность DIN EN 60204-1
Принцип действия	1-6. Точка переключения: механический
Разрешение на эксплуатацию/ конформность	CE CCC WEEE

Material

Материал контактов	1-2. Точка переключения: Чистое серебро 3-6. Точка переключения: Чистое серебро,позолоч.
Материал корпуса	Алюминий
Материал корпуса, защита поверхности	анодирован.
Материал толкателя	1-6. Точка переключения: Высококачественная сталь (1.4034)

Кулачковые выключатели

BNS 813-D06-D12-62-20-02
Код заказа: BNS03W5

Mechanical data

Количество точек переключения	6 крыш
Направление приближения	продольно, парралельно привинчиваемой поверхности
Переключающий элемент	1-2. Точка переключения: BSE 85 3-6. Точка переключения: BSE 30.0
Размеры	120 x 112 x 85 мм
Расстояние до толкателя, 1-я точка переключения	30 mm
Расстояние от кулачка до опорной кромки	1-6. Точка переключения: 4.50...5.00 mm
Скорость трогания с места	1-6. Точка переключения: 40 m/min
Срок службы, механич.	1-2. Точка переключения: 1 млн. циклов переключения 3-6. Точка переключения: 30 млн. циклов переключения
Усилие переключения	1-2. Точка переключения: 30 N 3-6. Точка переключения: 20 N
Установка	вертикально
Фланец, ввод	2 Резьбовых выхода M20
Форма толкателя	1–6-я точка переключения: крыша

Range/Distance

Воспроизводимость	1-2. Точка переключения: ±0.02 mm 3-6. Точка переключения: ±0.002 mm
Расстояние между точками переключения	12 mm

Wiring Diagrams

BSE 61

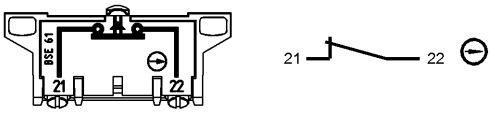
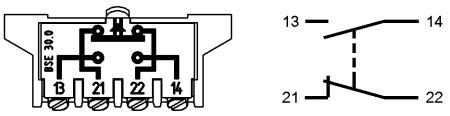
BSE 30.0