Оптоэлектронные датчики

BOS 18M-PUV-RE30-S4
Код заказа: BOS01J7

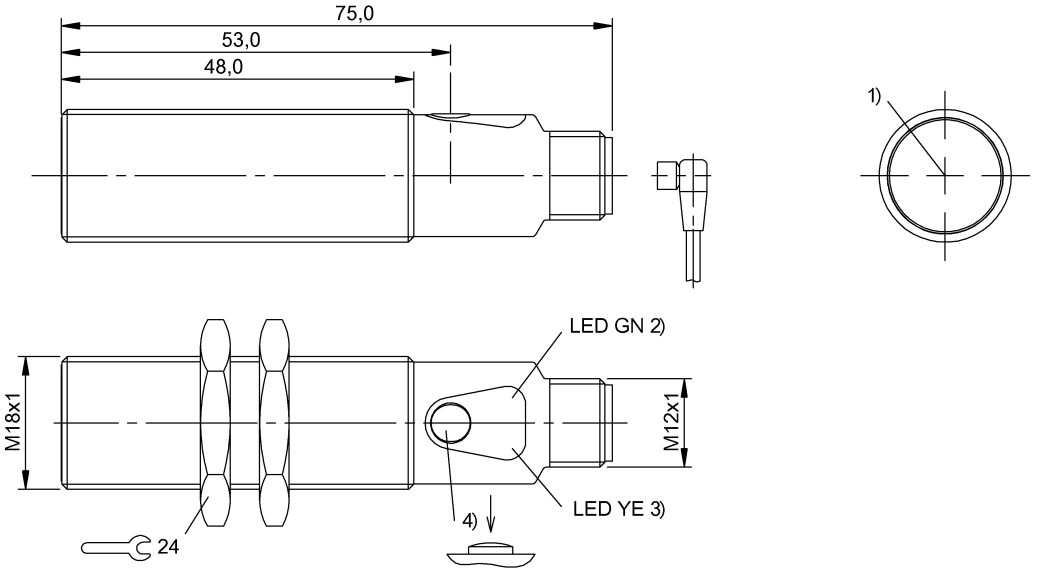

1) Оптическая ось, 2) Напряжение питания / короткое замыкание, 3) Прием света / пограничная зона, 4) Sn

IND. CONT. EQ.
81U2
Class 2 Type 1

Display/Operation

Возможность регулировки	Дальность срабатывания (Sn)
Задатчик	Кнопка
Индикация	СД зеленый: рабочее напряжение Предельный диапазон – СД желтый, мигает Короткое замыкание – СД зеленый, мигает СД желтый: прием света

Electrical connection

Защита от короткого замыкания	да
Защита от переполюсовки	да
Контакты, защита поверхности	позолоченный
Разъем	Штекерный разъем, M12x1-Штекер, 4--конт.
С защитой от неправильного подключения	да

Electrical data

Емкость нагрузки, макс., при Ue	0.1 µF
Задержка включения Ton, макс.	0,5 мс
Задержка выключения toff, макс.	0,5 мс
Категория применения	=-13
Класс защиты	II
Остаточная волнистость, макс. (% от Ue)	15 %
Падение напряжения Ud, макс., при Ie	2.5 V
Рабочее напряжение Ub	10...30 VDC
Расчетное напряжение изоляции Ui	75 V DC
Расчетное рабочее напряжение Ue=	24 V
Расчетный рабочий ток Ie	100 mA
Ток холостого хода Io, макс. при Ue	25 mA
Частота переключения	1000 Гц

Environmental conditions

EN 60068-2-27, ударная нагрузка	Полусинус, 30 gn, 11 мс, 3x6
EN 60068-2-6, вибрация	10…55 Гц, амплитуда 1 мм, 3x30 мин
Степень загрязнения	3
Степень защиты	IP67
Температура окружающей среды	-5...55 °C

Оптоэлектронные датчики

BOS 18M-PUV-RE30-S4
Код заказа: BOS01J7

General data

Базовый стандарт	IEC 60947-5-2
Опорный передатчик	BOS 18M-X-RS30-S4
Принцип действия	Оптоэлектронный датчик
Разрешение на эксплуатацию/ конформность	cULus CE E~ WEEE
Серия	18M
Форма	Цилиндр Оптика прямая

Material

Активная поверхность, материал	Стекло
Защита поверхности	никелир.
Материал корпуса	Латунь

Mechanical data

Крепление	Гайка M18x1
Макс. момент затяжки	15 Nm 30 Nm
Размеры	Ø 18 x 75 мм

Optical data

Вид излучения	СД красного света
Посторонний свет, макс.	10000 Lux
Принцип действия, оптич.	Однонаправленный световой затвор (приемник)
Функция переключения, оптич.	срабатывание при затемнении/ освещении

Output/Interface

Дополнительный выход	Стабилизационный выход P-N-P
Переключающий выход	PNP замыкающий/ размыкающий контакт (NO/NC)
Функция переключения, дополнительный выход	Размыкающий контакт (NC)

Range/Distance

Дальность действия	0...20 м
Условное расстояние переключения sn	20 m регулируется

Remarks

Комплектующие заказываются отдельно.
После устранения перегрузки датчик снова готов к работе.
Подробная информация: см. Руководство по эксплуатации.

Connector Drawings

Wiring Diagrams

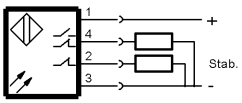
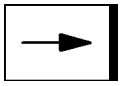
Opto Symbols