Кулачковые выключатели

BNS 813-FD-60-185
Код заказа: BNS001M

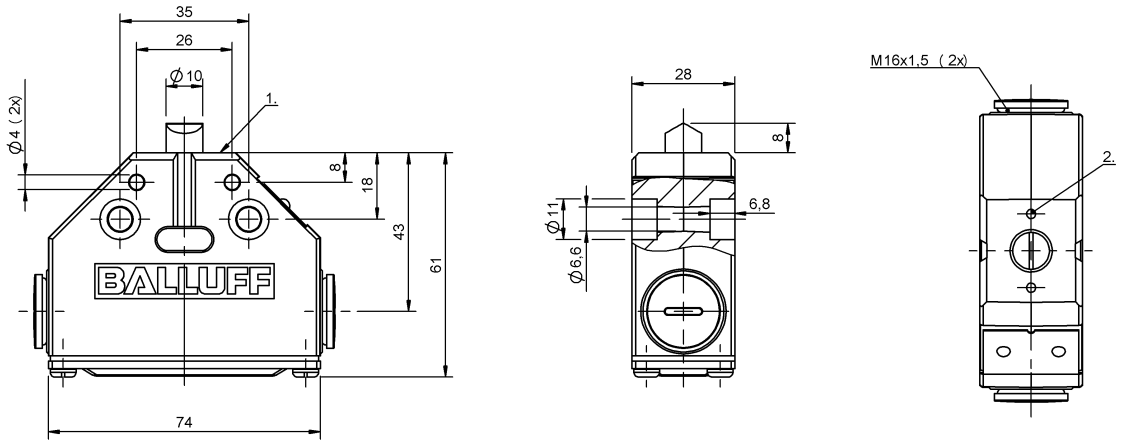

1) Опорная кромка, 2) Марк. Безопасн. точка переключения

A 064828

Display/Operation

Индикация функций	1. Точка переключения: нет

Electrical connection

Тип разъема	1. Точка переключения: Винтовая клемма

Electrical data

Длительный ток	1. Точка переключения: 6 A
Расчетное рабочее напряжение Ue	1. Точка переключения: 250 В~
Функция переключения, механическая	Размыкатель с принудительным размыканием согласно требованиям VDE Двойное прерывание
Частота переключения	1. Точка переключения: 300/мин

Environmental conditions

Степень защиты	IP67
Температура окружающей среды	-5...85 °C

Functional safety

B10d (EN ISO 13849-1)	BSE 61: 30 млн. циклов переключения

General data

Базовый стандарт	IEC 60947-5-1
Исполнение	Безопасность DIN EN 60204-1
Переключатель DIN	DIN 43693
Принцип действия	1. Точка переключения: механический
Разрешение на эксплуатацию/ конформность	CE CCC WEEE

Material

Материал контактов	1. Точка переключения: Чистое серебро
Материал корпуса	Алюминий
Материал корпуса, защита поверхности	анодирован.
Материал толкателя	1. Точка переключения: Высококачественная сталь (1.4034)

Кулачковые выключатели

BNS 813-FD-60-185
Код заказа: BNS001M

Mechanical data

Количество точек переключения	1 крыша
Направление приближения	перпендик. к привинчиваемой поверхности
Переключающий элемент	1. Точка переключения: BSE 61
Размеры	74 x 28 x 61 мм
Расстояние до толкателя, 1-я точка переключения	14 mm
Расстояние от кулачка до опорной кромки	1. Точка переключения: 4.50...5.00 mm
Скорость трогания с места	1. Точка переключения: 40 m/min
Срок службы, механич.	1. Точка переключения: 30 млн. циклов переключения
Усилие переключения	1. Точка переключения: 15 N
Установка	произвольно
Фланец, ввод	нет
Форма толкателя	1-я точка переключения: крыша

Range/Distance

Воспроизводимость	1. Точка переключения: ±0.002 mm

Wiring Diagrams
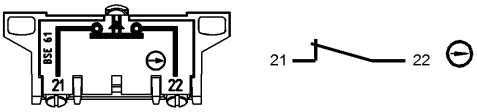
BSE 61