Кулачковые выключатели

BNS 816-B04-NA-12-610-11
Код заказа: BNS03H2

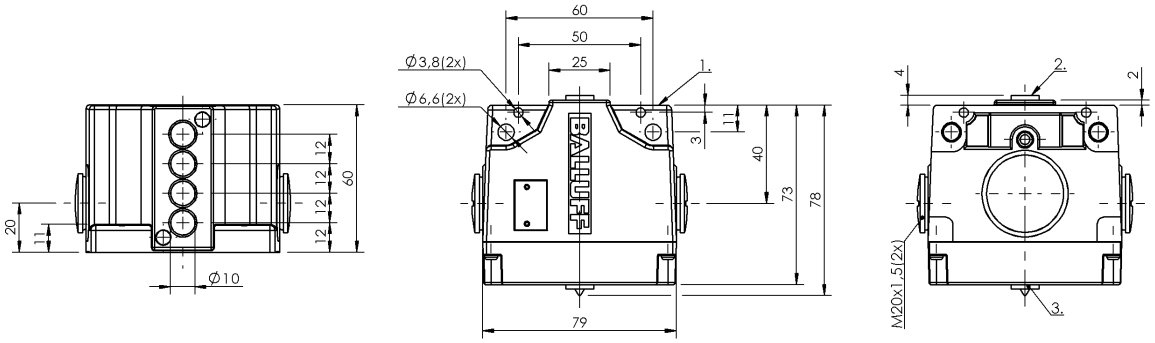

1) Опорная кромка, 2) Активная поверхность, 3) Функциональный индикатор FD/FE/LL

Display/Operation

Индикация функций	1-4. Точка переключения: Световод

Electrical connection

Тип разъема	1-4. Точка переключения: Винтовая клемма
Электрическое исполнение	3-/4-проводн.

Electrical data

Длительный ток	1-4. Точка переключения: 0.2 A
Расчетное рабочее напряжение Ue	1-4. Точка переключения: 24 В=

Environmental conditions

Степень защиты	IP67
Температура окружающей среды	-25...70 °C

Functional safety

MTTF (40°C)	BES 517-108: 490 a

General data

Базовый стандарт	IEC 60947-5-2
Исполнение	Индуктивный
Принцип действия	1-4. Точка переключения: Индуктивный
Разрешение на эксплуатацию/ конформность	CE WEEE

Material

Материал корпуса	Алюминий
Материал корпуса, защита поверхности	анодирован.

Mechanical data

Переключающий элемент	1-4. Точка переключения: BES 517-108
Размеры	79 x 60 x 77,5 мм
Расстояние до толкателя, 1-я точка переключения	12 mm
Расстояние между выступами - активная поверхность	1-4. Точка переключения: 0… 1.62 mm
Установка	вертикально
Фланец, ввод	нет

Output/Interface

Переключающий выход	NPN, антивалентный

Range/Distance

Дальность действия	2 мм
Надежная дальность срабатывания Sa	1-4. Точка переключения: 1.6 mm
Расстояние между точками переключения	12 mm
Расчетный промежуток срабатывания Sn	1-4. Точка переключения: 2.0 mm
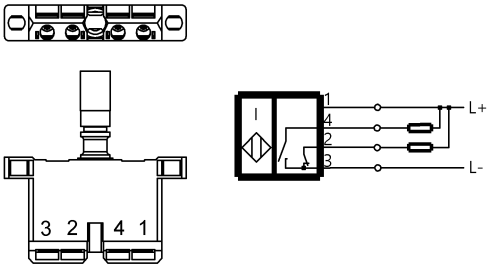
Wiring Diagrams