Ультразвуковые датчики

# BUS M30M1-PPC-60/600-S92K
# Код заказа: BUS0043

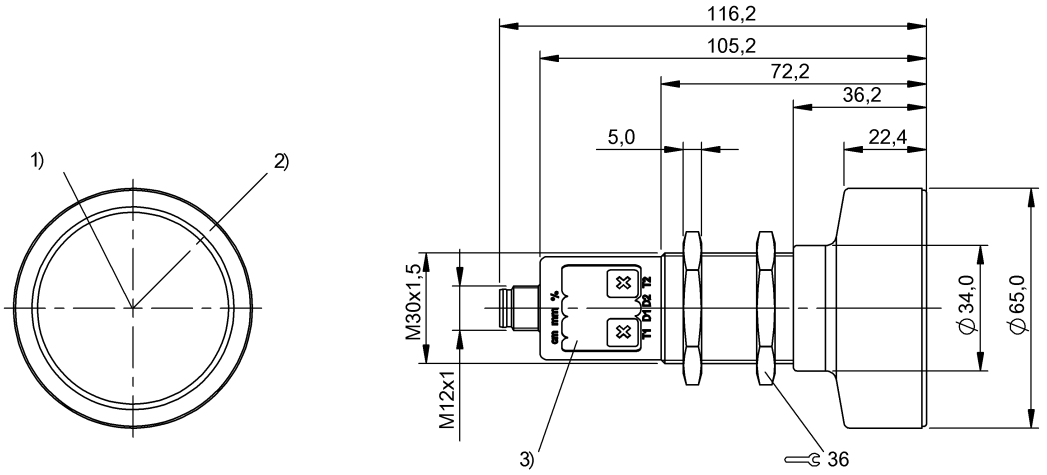


1) Ось ультразвукового преобразователя, 2) Направление отхода 90° штекер, 3) Панель индикации и управления

IND. CONT. EQ
5HP6
for use in the secondary of
a class 2 source of supply

## Display/Operation

| | |
|---|---|
| **Возможность регулировки** | Задержка срабатывания 0–20 с<br>Толщина фильтра (10 ступеней)<br>Сегментная индикация светл./темн./выкл<br>Область фильтрации переднего плана<br>Адрес датчика мультиплекс.<br>Калибровка датчика<br>Компенсация температуры вкл/выкл<br>Характеристика нарастающая / затухающая<br>Аналог. выход U/I/авто<br>Режим отображения сегментного индикатора<br>Синхронный / мультиплексный режим<br>Синхронизация ВКЛ/ВЫКЛ<br>Скорость мульплексирования<br>Фильтр измер. значений<br>Гистерезис<br>Блокировка кнопок ВКЛ/ВЫКЛ<br>Замыкающий контакт/размыкающий контакт<br>Дальность срабатывания, 2 значения<br>Режим работы<br>Диапазон определения (3 ступени)<br>Режим запоминания, дисплей/кнопка<br>Заводская настройка (сброс)<br>Окно характеристик |
| **Задатчик** | Кнопка (2x) |

## Electrical connection

| | |
|---|---|
| **Защита от короткого замыкания** | да |
| **Защита от переполюсовки** | да |
| **Разъем** | M12x1-Штекер, 5--конт. |

## Electrical data

| | |
|---|---|
| **Выходной ток, макс.** | 200 mA |
| **Гистерезис H, макс.** | 100 mm |
| **Потребляемый ток, макс.** | 80 mA |
| **Рабочее напряжение Ub** | 9...30 VDC |
| **Расчетное рабочее напряжение Ue=** | 24 V |
| **Синхронизация** | внутр., макс. 10 датчиков |
| **Сопротивление нагрузки RL, макс. (аналог. I)** | 500 Ом при UB >20 В<br>100 Ом при UB <20 В |
| **Сопротивление нагрузки RL, мин. (аналог. U)** | 100 кОм при UB >15 В |
| **Ультразвуковая частота** | 80 kHz |
| **Функция входа** | Сигнал синхронизации |
| **Частота переключения** | 3 Гц |

## Environmental conditions

| | |
|---|---|
| **Степень защиты** | IP67 |
| **Температура окружающей среды** | -25...70 °C |
| **Температура хранения** | -40...85 °C |

## Functional safety

| | |
|---|---|
| **MTTF (40°C)** | 178 a |

Ультразвуковые датчики

# BUS M30M1-PPC-60/600-S92K
# Код заказа: BUS0043

## General data

| | |
|---|---|
| **Область применения** | Измерение расстояния<br>Опознавание объектов |
| **Разрешение на эксплуатацию/ конформность** | cULus LISTED<br>CE<br>E~<br>WEEE |
| **Режим работы** | Отражательный датчик (окно)<br>Отражательный датчик (точка переключения)<br>Отражательная фотоячейка<br>Аналоговое измерение (характеристика) |
| **Серия** | M30M1 |

## Material

| | |
|---|---|
| **Активная поверхность, материал** | Пористый полиуретан/<br>Эпоксидная смола/Стекло |
| **Защита поверхности** | никелир. |
| **Материал корпуса** | Латунь<br>PBT, TPU |

## Mechanical data

| | |
|---|---|
| **Размеры** | Ø 65 x 116.2 мм |

## Output/Interface

| | |
|---|---|
| **Аналоговый выход** | Аналог., напряжение/аналог., ток 0…10 В/4…20 мА линейно нарастающий/ затухающий |
| **Выходная характеристика** | линейно нарастающий / затухающий |
| **Переключающий выход** | PNP замыкающий/ размыкающий контакт (NO/NC) |

## Range/Distance

| | |
|---|---|
| **Дальность действия** | 600...8000 мм |
| **Разрешение** | ≤ 0,180 мм |
| **Точность воспроизведения** | ± 0,15 % FS |
| **Условное расстояние переключения sn** | 6000 mm |

## Remarks

Не нажимайте кнопку острыми инструментами.
Подробная информация: см. Руководство по эксплуатации.
Комплектующие заказываются отдельно.
После устранения перегрузки датчик снова готов к работе.
Базовый объект для Sn: труба ø 27 мм. Макс. дальность действия приведена для ориентированной пластины.
Дополнительная информация по MTTF или B10d содержится в сертификате MTTF / B10d

Указанное значение MTTF / B10d не гарантирует каких-либо свойств и/или срока службы; речь идет только об экспериментальных данных, не имеющих обязательного характера. Эти данные не продлевают срок давности по гарантийным претензиям и не влияют на него каким-либо иным образом.

## Connector Drawings

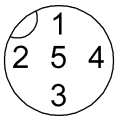

## Wiring Diagrams

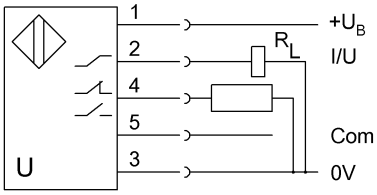

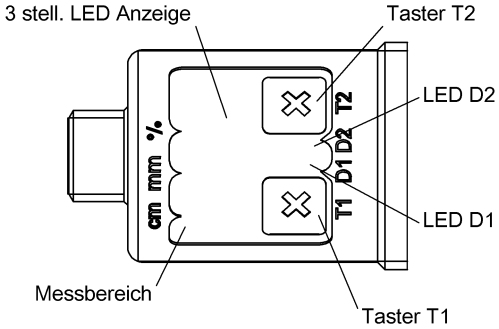
## Help Views