Ультразвуковые датчики

BUS R06K1-XB-02/015-S75G
Код заказа: BUS004J

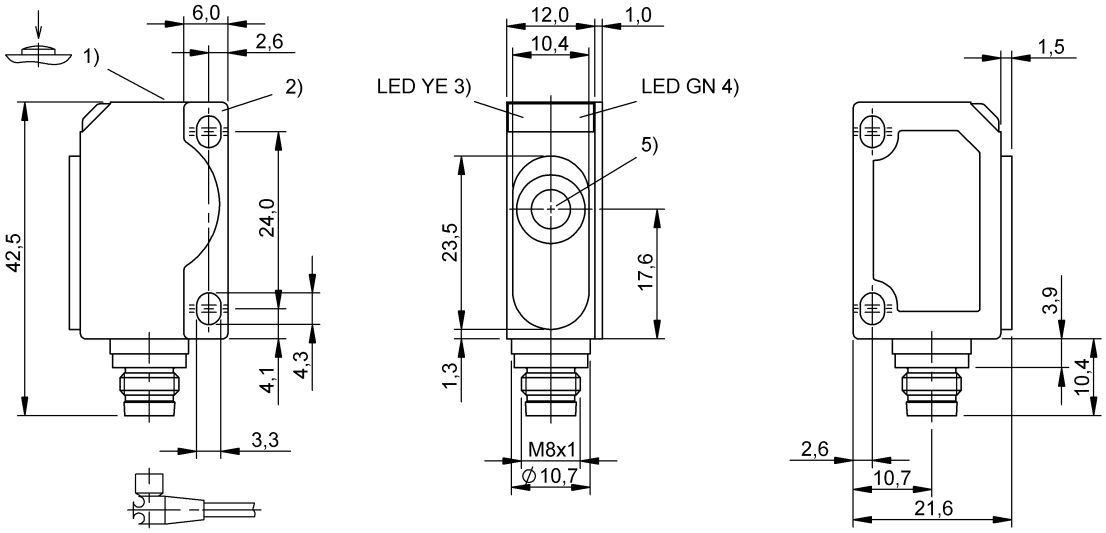

1) Настройка датчика, 2) Крепежная пластина, 3) Индикация состояния, 4) Напряж. пит./ режим работы, 5) Ось ультразвукового преобразователя

Display/Operation

Возможность регулировки	Блокировка кнопок ВКЛ/ВЫКЛ Заводская настройка (сброс) Характеристика нарастающая / затухающая Окно характеристик
Задатчик	Кнопка

Electrical connection

Защита от переполюсовки	да
Разъем	M8x1-Male, 4-pin

Electrical data

Потребляемый ток, макс.	25 mA
Рабочее напряжение Ub	20...30 VDC
Расчетное рабочее напряжение Ue=	24 V
Синхронизация	внешн., сколько угодно датчиков
Сопротивление нагрузки RL, макс. (аналог. I)	500 Ом
Ультразвуковая частота	380 kHz
Функция входа	Сигнал синхронизации

Environmental conditions

Степень защиты	IP67
Температура окружающей среды	-25...70 °C
Температура хранения	-40...85 °C

Functional safety

MTTF (40°C)	338 a

General data

Область применения	Измерение расстояния
Разрешение на эксплуатацию/ конформность	CE E~ WEEE
Режим работы	Аналоговое измерение (характеристика)
Серия	R06K1

Material

Активная поверхность, материал	Пористый полиуретан/ Эпоксидная смола/Стекло
Защита поверхности	никелир.
Материал корпуса	ABS

Mechanical data

Крепление	Винт M3
Размеры	12 x 42.5 x 21,6 мм

Output/Interface

Аналоговый выход	Аналог., ток 4…20 мА
Выходная характеристика	линейно нарастающий / затухающий

BUS R06K1-XB-02/015-S75G
Код заказа: BUS004J

Range/Distance

Дальность действия	20...250 мм
Разрешение	≤ 0,056 мм
Точность воспроизведения	± 0,15 % FS
Условное расстояние переключения sn	150 mm

Remarks

Подробная информация: см. Руководство по эксплуатации.
Комплектующие заказываются отдельно.
Не нажимайте кнопку острыми инструментами.
Базовый объект для Sn: труба ø 10 мм. Макс. дальность действия приведена для ориентированной пластины.
После устранения перегрузки датчик снова готов к работе.
Дополнительная информация по MTTF или B10d содержится в сертификате MTTF / B10d

Указанное значение MTTF / B10d не гарантирует каких-либо свойств и/или срока службы; речь идет только об экспериментальных данных, не имеющих обязательного характера. Эти данные не продлевают срок давности по гарантийным претензиям и не влияют на него каким-либо иным образом.

Connector Drawings

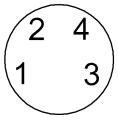
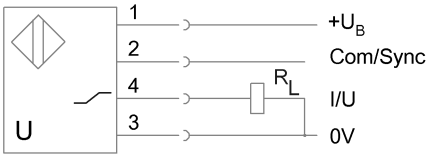
Wiring Diagrams