Оптоэлектронные датчики

BOS 6K-PU-PT10-02
Код заказа: BOS01LA

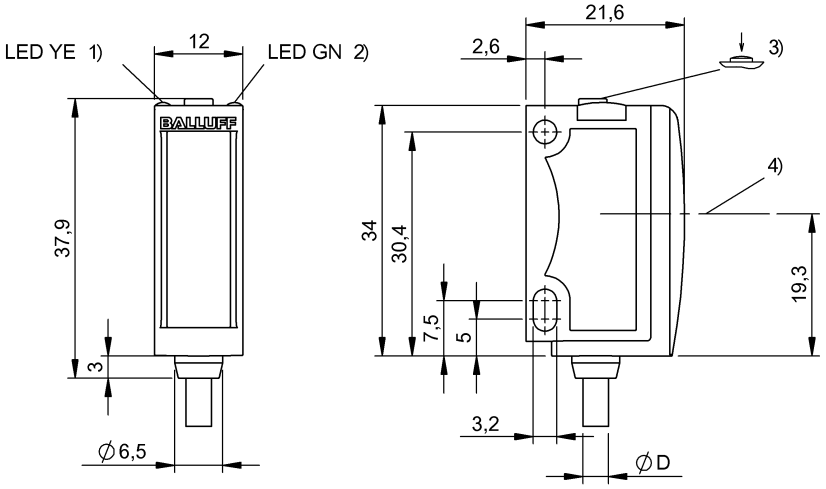

1) Функция выхода, 2) Напряжение питания, 3) Чувствит., светл./темн., 4) Оптическая ось

IND. CONT. EQ 77HA for use in the secondary of a class 2 source of supply

Display/Operation

Возможность регулировки	Чувствительность (Sn) Включение при освещении / затемнении Режим запоминания станд./дин./рефл.
Задатчик	Кнопка
Индикация	Функция выхода – СД желтый СД зеленый: рабочее напряжение

Electrical connection

Диаметр кабеля D	3.50 mm
Длина кабеля L	2 m
Защита от короткого замыкания	да
Защита от переполюсовки	да
Количество проводников	4
Разъем	Кабель, 2,00 м, PVC
Сечение проводника	0.14 mm²

Electrical data

Задержка включения Ton, макс.	0,5 мс
Задержка выключения toff, макс.	0,5 мс
Остаточная волнистость, макс. (% от Ue)	12 %
Падение напряжения Ud, макс., при Ie	2.4 V
Рабочее напряжение Ub	10...30 VDC
Расчетное рабочее напряжение Ue=	24 V
Расчетный рабочий ток Ie	100 mA
Ток холостого хода Io, макс. при Ue	30 mA
Функция входа	Блокировка кнопок ВКЛ/ВЫКЛ та же функция, что у кнопки
Частота переключения	1000 Гц

Environmental conditions

EN 60068-2-27, ударная нагрузка	Полусинус, 30 gn, 11 мс, 3x6
EN 60068-2-6, вибрация	10…55 Гц, амплитуда 0,5 мм, 3x30 мин
Степень защиты	IP67
Степень защиты согласно DIN 40050	IP69K
Температура окружающей среды	-20...60 °C

Functional safety

MTTF (40°C)	514 a

Оптоэлектронные датчики

BOS 6K-PU-PT10-02
Код заказа: BOS01LA

General data

Базовый стандарт	IEC 60947-5-2
Опорный рефлектор	BOS R-22
Принцип действия	Оптоэлектронный датчик
Разрешение на эксплуатацию/ конформность	cULus CE Ecolab E~ WEEE
Серия	6K
Форма	квадр. Разъем 90°

Material

Активная поверхность, материал	PMMA
Материал корпуса	ABS
Материал оболочки	ПВХ

Mechanical data

Крепление	Винт M3
Размеры	12 x 37,9 x 21,6 мм

Optical data

Вид излучения	СД красного света
Длина волны	660 nm
Оптическая особенность	Коаксиальная оптика Распознавание прозрачных объектов
Поляризационный фильтр	да
Посторонний свет, макс.	5000 Lux
Принцип действия, оптич.	Отражательный световой затвор
Размер светового пятна	50 x 50 mm при 2 м
Слепая зона	0 mm
Функция переключения, оптич.	срабатывание при затемнении/ освещении
Характеристика струи	расхождение

Output/Interface

Переключающий выход	PNP замыкающий/ размыкающий контакт (NO/NC)

Range/Distance

Дальность действия	0...2 м
Условное расстояние переключения sn	2 m регулируется

Remarks

После устранения перегрузки датчик снова готов к работе.
Управляющий объект (измерительная пластина): серый лист, 200 x 200, отражение 90 %,боковое приближение, направление перемещения вертикально относительно осей линз.
При использовании в качестве UL-продукта окружающая температура Ta, макс. не должна превышать 50°C.
Подробная информация: см. Руководство по эксплуатации.
Комплектующие заказываются отдельно.
Не нажимайте кнопку острыми инструментами.
Дополнительная информация по MTTF или B10d содержится в сертификате MTTF / B10d

Указанное значение MTTF / B10d не гарантирует каких-либо свойств и/или срока службы; речь идет только об экспериментальных данных, не имеющих обязательного характера. Эти данные не продлевают срок давности по гарантийным претензиям и не влияют на него каким-либо иным образом.

Wiring Diagrams

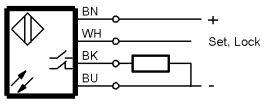
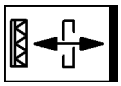
Opto Symbols