Оптоэлектронные датчики

BOD 6K-RA02-02
Код заказа: BOD001M

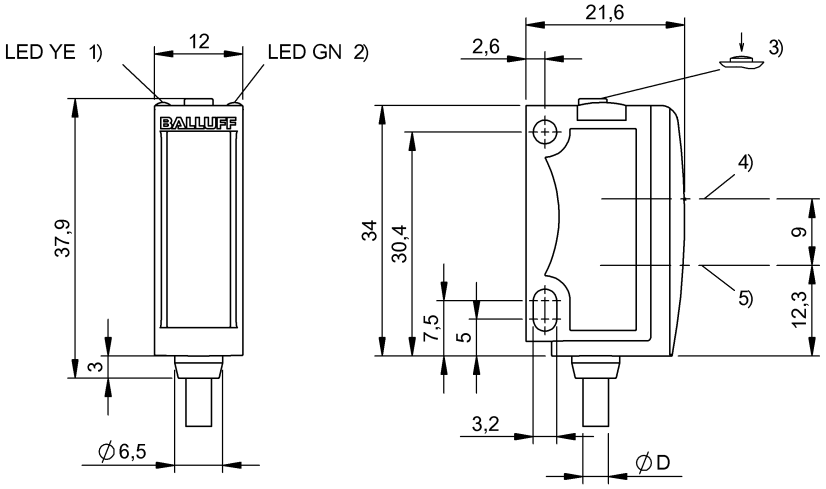

1) Функция выхода, 2) Напряжение питания, 3) Sn, светл./темн., 4) Оптическая ось, приемник, 5) Оптическая ось, передатчик

IND. CONT. EQ 77HA for use in the secondary of a class 2 source of supply

Display/Operation

Возможность регулировки	Заводская настройка (сброс) Включение при освещении / затемнении Коммутирующий выход Q Выходная кривая нарастающая / спадающая Дальность срабатывания, 2 значения Диапазон измерений QA
Задатчик	Кнопка
Индикация	Функция выхода – СД желтый СД зеленый: рабочее напряжение

Electrical connection

Диаметр кабеля D	3.50 mm
Длина кабеля L	2 m
Защита от короткого замыкания	да
Защита от переполюсовки	да
Количество проводников	4
Разъем	Кабель, 2,00 м, PVC
Сечение проводника	0.14 mm²

Electrical data

Задержка включения Ton, макс.	0,5 мс
Задержка выключения toff, макс.	0,5 мс
Остаточная волнистость, макс. (% от Ue)	10 %
Падение напряжения Ud, макс., при Ie	2.4 V
Рабочее напряжение Ub	13...30 VDC
Расчетное рабочее напряжение Ue=	24 V
Расчетный рабочий ток Ie	100 mA
Ток холостого хода Io, макс. при Ue	30 mA
Частота переключения	1000 Гц

Environmental conditions

EN 60068-2-27, ударная нагрузка	Полусинус, 30 gn, 11 мс, 3x6
EN 60068-2-6, вибрация	10…55 Гц, амплитуда 0,5 мм, 3x30 мин
Степень защиты	IP67
Степень защиты согласно DIN 40050	IP69K
Температура окружающей среды	-20...60 °C

Functional safety

MTTF (40°C)	395 a

Оптоэлектронные датчики

BOD 6K-RA02-02
Код заказа: BOD001M

General data

Базовый стандарт	IEC 60947-5-2, IEC 60947-5-7
Область применения	Измерение расстояния
Принцип действия	Оптоэлектронный датчик расстояния
Разрешение на эксплуатацию/ конформность	CE cULus E~ Ecolab WEEE
Серия	6K
Форма	квадр. Разъем 90°

Material

Активная поверхность, материал	PMMA
Материал корпуса	ABS
Материал оболочки	ПВХ

Mechanical data

Крепление	Винт M3
Размеры	12 x 37,9 x 21,6 мм

Optical data

Вид излучения	СД красного света
Длина волны	632 nm
Посторонний свет, макс.	5000 Lux
Принцип действия, оптич.	Триангуляция
Размер светового пятна	Ø 5 mm при 50 мм
Функция переключения, оптич.	срабатывание на освещение / на затемнение
Характеристика струи	расхождение

Output/Interface

Аналоговый выход	Аналог., напряжение 1…10 В
Выходная характеристика	линейно нарастающий / затухающий
Переключающий выход	PNP замыкающий/ размыкающий контакт (NO/NC)

Range/Distance

Дальность действия	20...80 мм
Отклонение расстояния 18%, макс. (% от Sr)	7 %
Разрешение	≤ 120 мкм
Точность	±0,5 % FS
Точность воспроизведения	0,5 % FS
Условное расстояние переключения sn	80 mm регулируется

Remarks

Комплектующие заказываются отдельно.
Подробная информация: см. Руководство по эксплуатации.
Не нажимайте кнопку острыми инструментами.
После устранения перегрузки датчик снова готов к работе.
Базовый объект (измерительная пластина): серый лист, 200 x 200, отражение 18 %, осевое приближение.
При использовании в качестве UL-продукта окружающая температура Ta, макс. не должна превышать 50°C.
Дополнительная информация по MTTF или B10d содержится в сертификате MTTF / B10d

Указанное значение MTTF / B10d не гарантирует каких-либо свойств и/или срока службы; речь идет только об экспериментальных данных, не имеющих обязательного характера. Эти данные не продлевают срок давности по гарантийным претензиям и не влияют на него каким-либо иным образом.

Wiring Diagrams

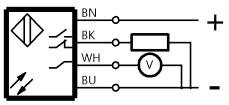
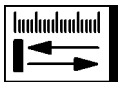
Opto Symbols