Оптоэлектронные датчики

BOS 6K-PU-RE10-S75
Код заказа: BOS01M9

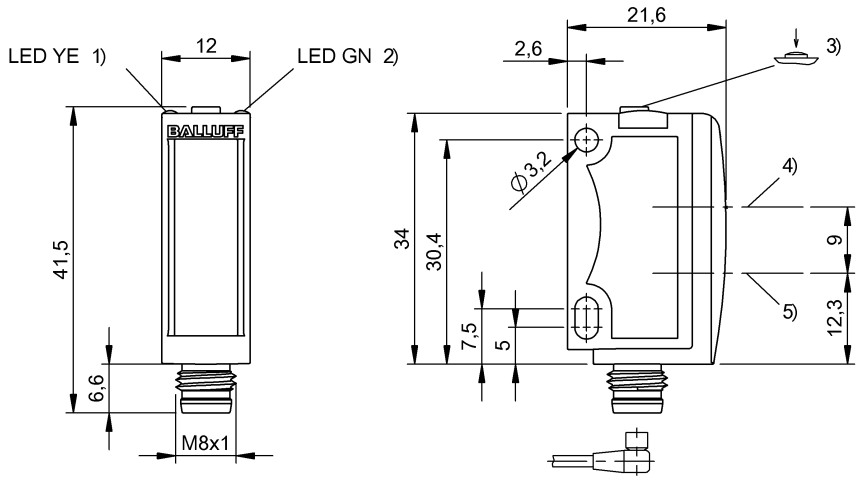

1) Функция выхода, 2) Напряжение питания, 3) Чувствит., светл./темн., 4) Оптическая ось

IND. CONT. EQ 77HA for use in the secondary of a class 2 source of supply

Display/Operation

Возможность регулировки	Чувствительность (Sn) Включение при освещении / затемнении Режим запоминания станд./дин.
Задатчик	Кнопка
Индикация	Функция выхода – СД желтый СД зеленый: рабочее напряжение

Electrical connection

Защита от короткого замыкания	да
Защита от переполюсовки	да
Разъем	Штекерный разъем, M8x1-Штекер, 4--конт.

Electrical data

Задержка включения Ton, макс.	0,5 мс
Задержка выключения toff, макс.	0,5 мс
Класс защиты	II
Остаточная волнистость, макс. (% от Ue)	12 %
Падение напряжения Ud, макс., при Ie	2.4 V
Рабочее напряжение Ub	10...30 VDC
Расчетное рабочее напряжение Ue=	24 V
Расчетный рабочий ток Ie	100 mA
Ток холостого хода Io, макс. при Ue	30 mA
Функция входа	та же функция, что у кнопки Блокировка кнопок ВКЛ/ВЫКЛ
Частота переключения	1000 Гц

Environmental conditions

EN 60068-2-27, ударная нагрузка	Полусинус, 30 gn, 11 мс, 3x6
EN 60068-2-6, вибрация	10…55 Гц, амплитуда 0,5 мм, 3x30 мин
Степень защиты	IP67
Степень защиты согласно DIN 40050	IP69K
Температура окружающей среды	-20...60 °C

Functional safety

MTTF (40°C)	504 a

Оптоэлектронные датчики

BOS 6K-PU-RE10-S75
Код заказа: BOS01M9

General data

Базовый стандарт	IEC 60947-5-2
Опорный передатчик	BOS 6K-..-RS10-..
Принцип действия	Оптоэлектронный датчик
Разрешение на эксплуатацию/ конформность	cULus CE E~ WEEE
Серия	6K
Форма	квадр. Разъем 90°

Material

Активная поверхность, материал	PMMA
Материал корпуса	ABS

Mechanical data

Крепление	Винт M3
Размеры	12 x 41,5 x 21,6 мм

Optical data

Вид излучения	СД красного света
Посторонний свет, макс.	5000 Lux
Принцип действия, оптич.	Однонаправленный световой затвор (приемник)
Функция переключения, оптич.	срабатывание при затемнении/ освещении

Output/Interface

Переключающий выход	PNP замыкающий/ размыкающий контакт (NO/NC)

Range/Distance

Дальность действия	0...13 м
Условное расстояние переключения sn	13 m регулируется

Remarks

Не нажимайте кнопку острыми инструментами.
Подробная информация: см. Руководство по эксплуатации.
Комплектующие заказываются отдельно.
Только для областей применения по NFPA 79 (машины с напряжением питания до 600 В). Для подключения устройства нужно использовать кабель R/C (CYJV2) с подходящими характеристиками.
После устранения перегрузки датчик снова готов к работе.
Управляющий объект (измерительная пластина): серый лист, 200 x 200, боковое приближение.
При использовании в качестве UL-продукта окружающая температура Ta, макс. не должна превышать 50°C.
Дополнительная информация по MTTF или B10d содержится в сертификате MTTF / B10d

Указанное значение MTTF / B10d не гарантирует каких-либо свойств и/или срока службы; речь идет только об экспериментальных данных, не имеющих обязательного характера. Эти данные не продлевают срок давности по гарантийным претензиям и не влияют на него каким-либо иным образом.

Connector Drawings

Wiring Diagrams

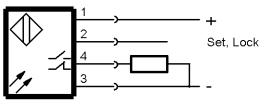
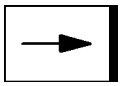
Opto Symbols