Оптоэлектронные датчики

BKT 6K-002-P-02
Код заказа: BKT0012

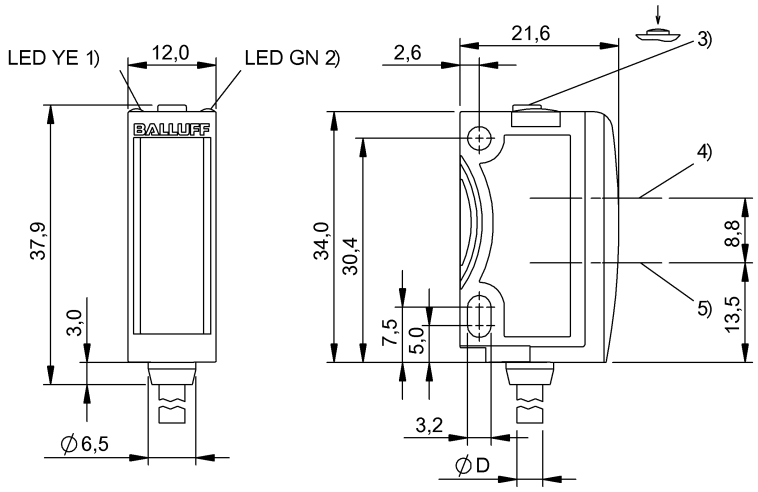

1) Функция выхода, 2) Напряжение питания, 3) Чувствит., светл./темн., 4) Оптическая ось, приемник, 5) Оптическая ось, передатчик

IND. CONT. EQ 77HA for use in the secondary of a class 2 source of supply

Display/Operation

Возможность регулировки	Включение при освещении / затемнении Контраст (точка переключения) Режим запоминания станд./дин./объект.
Задатчик	Кнопка
Индикация	Функция выхода – СД желтый СД зеленый: рабочее напряжение

Electrical connection

Диаметр кабеля D	3.50 mm
Длина кабеля L	2 m
Защита от короткого замыкания	да
Защита от переполюсовки	да
Количество проводников	4
Разъем	Кабель, 2,00 м, PVC
Сечение проводника	0.14 mm²

Electrical data

Задержка включения Ton, макс.	0,33 мс
Задержка выключения toff, макс.	0,33 мс
Остаточная волнистость, макс. (% от Ue)	12 %
Падение напряжения Ud, макс., при Ie	2.4 V
Рабочее напряжение Ub	10...30 VDC
Расчетное рабочее напряжение Ue=	24 V
Расчетный рабочий ток Ie	100 mA
Ток холостого хода Io, макс. при Ue	30 mA
Функция входа	Блокировка кнопок ВКЛ/ВЫКЛ та же функция, что у кнопки
Частота переключения	1500 Гц

Environmental conditions

EN 60068-2-27, ударная нагрузка	Полусинус, 30 gn, 11 мс, 3x6
EN 60068-2-6, вибрация	10…55 Гц, амплитуда 0,5 мм, 3x30 мин
Степень защиты	IP67
Степень защиты согласно DIN 40050	IP69K
Температура окружающей среды	-20...60 °C

Functional safety

MTTF (40°C)	426 a

Оптоэлектронные датчики

BKT 6K-002-P-02
Код заказа: BKT0012

General data

Базовый стандарт	IEC 60947-5-2
Принцип действия	Датчик контрастных меток
Разрешение на эксплуатацию/ конформность	cULus CE Ecolab E~ WEEE
Серия	6K
Форма	квадр. Разъем 90°

Material

Активная поверхность, материал	PMMA
Материал корпуса	ABS
Материал оболочки	ПВХ

Mechanical data

Крепление	Винт M3
Размеры	12 x 37,9 x 21,6 мм

Optical data

Вид излучения	Лазер, красный свет
Длина волны	650 nm
Длительность импульса t, макс.	0.7 µs
Импульсная мощность Pp, макс.	8.5 mW
Класс лазера по IEC 60825-1	1
Посторонний свет, макс.	5000 Lux
Принцип действия, оптич.	Оптический щуп, сфокусированный
Размер светового пятна	0.7 x 0.7 mm при 250 мм
Средняя мощность Po, макс.	390 µW
Функция переключения, оптич.	срабатывание на освещение / на затемнение
Характеристика струи	сфокусированный
Частота импульсов	11,7 кГц

Output/Interface

Переключающий выход	PNP замыкающий/ размыкающий контакт (NO/NC)

Range/Distance

Дальность действия	1...250 мм

Remarks

Комплектующие заказываются отдельно.
Подробная информация: см. Руководство по эксплуатации.
После устранения перегрузки датчик снова готов к работе.
Базовый объект (измерительная пластина): серый лист, 100 x 100, 90 % отражение, осевое приближение.
Не нажимайте кнопку острыми инструментами.
При использовании в качестве UL-продукта окружающая температура Ta, макс. не должна превышать 50°C.
Дополнительная информация по MTTF или B10d содержится в сертификате MTTF / B10d

Указанное значение MTTF / B10d не гарантирует каких-либо свойств и/или срока службы; речь идет только об экспериментальных данных, не имеющих обязательного характера. Эти данные не продлевают срок давности по гарантийным претензиям и не влияют на него каким-либо иным образом.

Wiring Diagrams

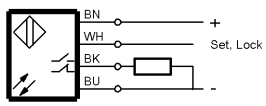

Opto Symbols

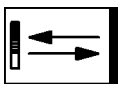

Warning Symbols

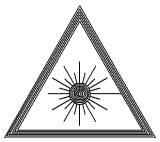

КЛАСС ЛАЗЕРА 1 по IEC 60825-1