Кулачковые выключатели

BNS 813-B02-E12-61-A-20-01-S80L
Код заказа: BNS04M9

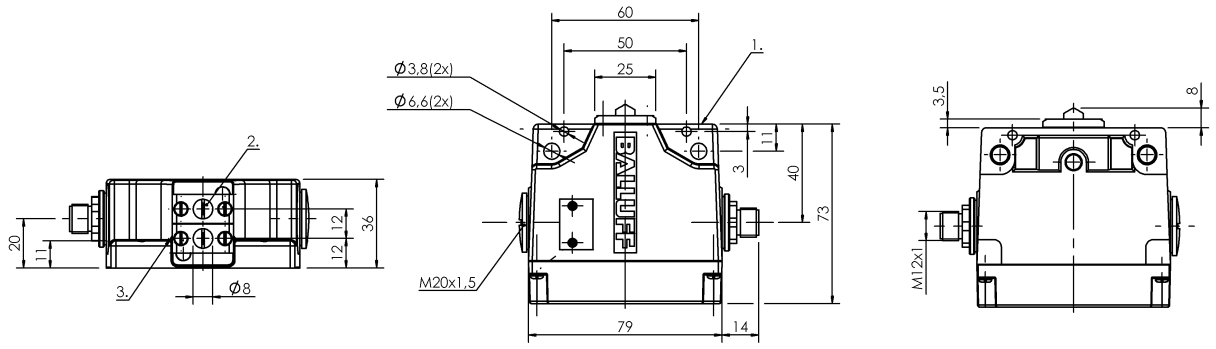

1) Опорная кромка, 2) Противокристаллизационный толкатель, 3) Марк. Безопасн. точка переключения

Display/Operation

Индикация функций	1-2. Точка переключения: нет

Electrical connection

Разъем	M12x1-Flange male, 5-pin
Тип разъема	1. Точка переключения: Штекерный разъем

Electrical data

Длительный ток	1-2. Точка переключения: 4 A
Расчетное рабочее напряжение Ue	1-2. Точка переключения: 250 В~
Частота переключения	1. Точка переключения: 160/мин 2. Точка переключения: 300/мин

Environmental conditions

Степень защиты	IP67
Температура окружающей среды	-5...85 °C

Functional safety

B10d (EN ISO 13849-1)	BSE 30.0: 30 млн. циклов переключения BSE 85: 1 млн. циклов переключения

General data

Базовый стандарт	IEC 60947-5-1
Исполнение	Безопасность DIN EN 60204-1
Принцип действия	1-2. Точка переключения: механический
Разрешение на эксплуатацию/ конформность	CE WEEE

Material

Материал контактов	1. Точка переключения: Чистое серебро 2. Точка переключения: Чистое серебро,позолоч.
Материал корпуса	Алюминий
Материал корпуса, защита поверхности	анодирован.
Материал толкателя	1-2. Точка переключения: Высококачественная сталь (1.4034)

Кулачковые выключатели

BNS 813-B02-E12-61-A-20-01-S80L
Код заказа: BNS04M9

Mechanical data

Количество точек переключения	2 E-крыши
Направление приближения	продольно, парралельно привинчиваемой поверхности
Переключающий элемент	1. Точка переключения: BSE 85 2. Точка переключения: BSE 30.0
Расстояние от кулачка до опорной кромки	1-2. Точка переключения: 4.50...5.00 mm
Скорость трогания с места	1-2. Точка переключения: 30 m/min
Срок службы, механич.	1. Точка переключения: 1 млн. циклов переключения 2. Точка переключения: 30 млн. циклов переключения
Усилие переключения	1. Точка переключения: 30 N 2. Точка переключения: 20 N
Установка	вертикально
Фланец, ввод	нет
Форма толкателя	1–2-я точка переключения: E-крыша

Range/Distance

Воспроизводимость	1. Точка переключения: ±0.02 mm 2. Точка переключения: ±0.002 mm

Connector Drawings

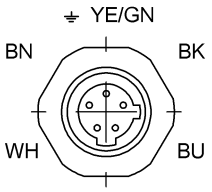

Вид в сторону штекера
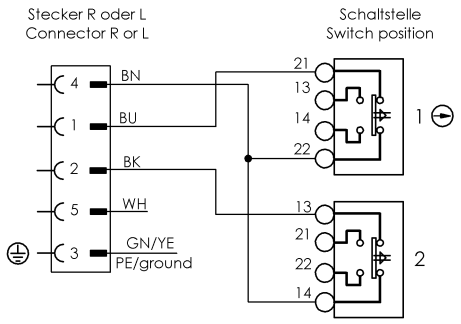
Wiring Diagrams