Индуктивные датчики

BAW M12MN-ICC35C-BP00,2-GS04
Код заказа: BAW004R

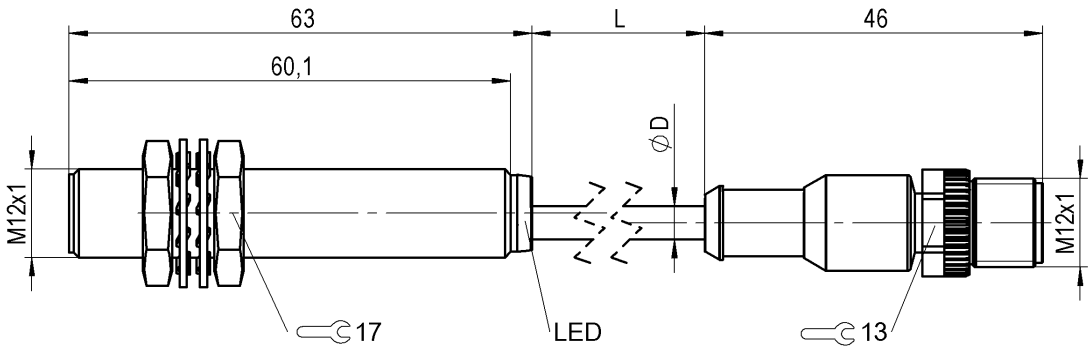

IND. CONT. EQ.
81U2
Class 2 Type 1

Display/Operation

Индикация рабочего напряжения	нет
Индикация функций	Индикация юстировки

Electrical connection

Диаметр кабеля D	4.60 mm
Длина кабеля L	0.2 m
Защита от короткого замыкания	да
Защита от переполюсовки	да
Разъем	M12x1-Male, 4-pin, A-coded
С защитой от неправильного подключения	да
Тип разъема	Кабель со штекерным разъемом, 0.20 m, PUR

Electrical data

Класс защиты	II
Остаточная волнистость, макс. (% от Ue)	15 %
Предельная частота – 3 дБ	1000 Hz
Рабочее напряжение Ub	16...30 VDC
Расчетное напряжение изоляции Ui	250 V AC
Расчетное рабочее напряжение Ue=	24 V
Рост I	4.85 mA/mm
Сопротивление нагрузки RL, макс.	500 Ohm
Ток холостого хода Io, макс. при Ue	15 mA

Environmental conditions

EN 60068-2-27, ударная нагрузка	Полусинус, 30 gn, 11 мс
EN 60068-2-6, вибрация	55 Гц, амплитуда 1 мм, 3x30 мин
Степень загрязнения	3
Степень защиты	IP68
Температура окружающей среды	-40...80 °C

Functional safety

MTTF (40°C)	533 a

General data

Базовый стандарт	IEC 60947-5-2 IEC 60947-5-7
Разрешение на эксплуатацию/ конформность	CE cULus E~ WEEE

Material

Активная поверхность, материал	PBT
Защита поверхности	с безникелевым покрытием
Материал корпуса	Латунь
Материал оболочки	PUR

Mechanical data

Момент затяжки	10 Нм
Размеры	Ø 12 x 63 мм
Типоразмер	M12x1
Установка	заподлицо

Output/Interface

Аналоговый выход	Аналог., ток 4...20 мА
Выходная характеристика	падает при приближении
Выходной ток при Sl, макс.	20 mA
Выходной ток при Sl, мин.	4 mA
Выходной ток при Se	12 mA

Range/Distance

Диапазон измерения	0,2...3,5 мм
Диапазон линейности Sl	0.2...3.5 mm
Отклонение от линейности, макс.	±35 мкм
Повторяемость по BWN	±7 µm
Температурный дрейф от конечного значения, макс.	±5.0 %

Remarks

We recommend to connect the teach line to the negative lead (L-) when not in use.
Значения в пересчете на осевое приближение St 37. Для других материалов применяются поправочные коэффициенты.
При температурах ниже -25˚C требуется фиксированная прокладка кабеля.
Система может запомнить рабочий диапазон с помощью Teach-линии или программатора BAE PD-AW-008-S04 (код для заказа BAE00MP).
Дополнительная информация по MTTF или B10d содержится в сертификате MTTF / B10d

Указанное значение MTTF / B10d не гарантирует каких-либо свойств и/или срока службы; речь идет только об экспериментальных данных, не имеющих обязательного характера. Эти данные не продлевают срок давности по гарантийным претензиям и не влияют на него каким-либо иным образом.

Connector Drawings

Wiring Diagrams

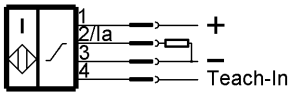

Technical Drawings

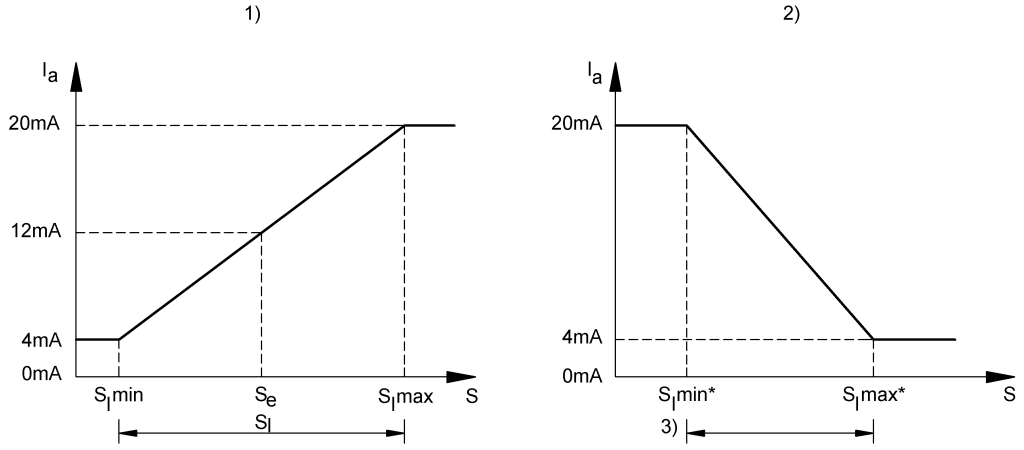

1) Стандартная характеристика
2) Сокращенный диапазон измерений
3) Миним. ширина Sl/3