Кулачковые выключатели

BNS 813-D04-R12-100-20-01-FE
Код заказа: BNS010K

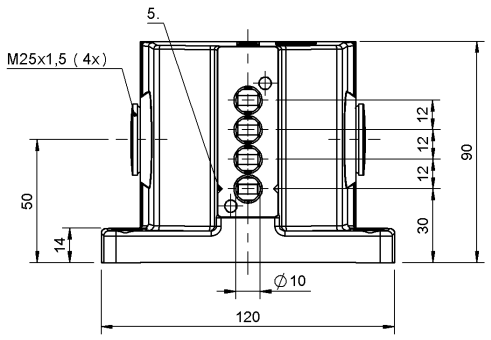

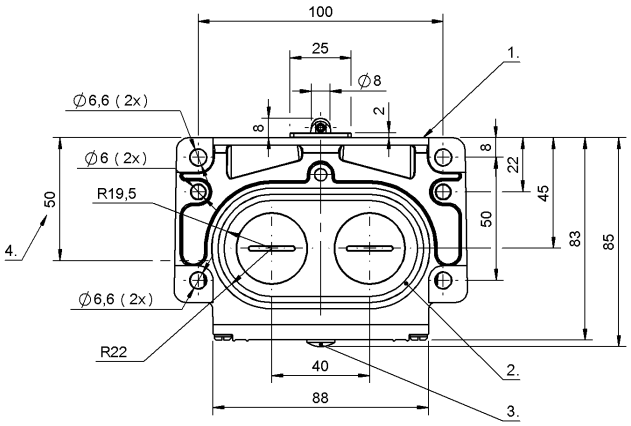

1) Опорная кромка, 2) Уплотнительное кольцо, 3) Функциональный индикатор FD/FE/LL, 4) Кабельный ввод, 5) Марк. Безопасн. точка переключения

A 064828

Display/Operation

Индикация функций	1. Точка переключения: нет 2-4. Точка переключения: FE-90…250 В

Electrical connection

Тип разъема	1-4. Точка переключения: Винтовая клемма

Electrical data

Длительный ток	1-4. Точка переключения: 6 A
Расчетное рабочее напряжение Ue	1-4. Точка переключения: 250 В~
Частота переключения	1. Точка переключения: 160/мин 2-4. Точка переключения: 300/мин

Environmental conditions

Степень защиты	IP67
Температура окружающей среды	-5...85 °C

Functional safety

B10d (EN ISO 13849-1)	BSE 30.0: 30 млн. циклов переключения BSE 85: 1 млн. циклов переключения

General data

Базовый стандарт	IEC 60947-5-1
Исполнение	Безопасность DIN EN 60204-1
Переключатель DIN	DIN 43697
Принцип действия	1-4. Точка переключения: механический
Разрешение на эксплуатацию/ конформность	CE CCC WEEE

Material

Материал контактов	1. Точка переключения: Чистое серебро 2-4. Точка переключения: Чистое серебро,позолоч.
Материал корпуса	Алюминий
Материал корпуса, защита поверхности	анодирован.
Материал толкателя	1-4. Точка переключения: Высококачественная сталь (1.4034)

Кулачковые выключатели

BNS 813-D04-R12-100-20-01-FE
Код заказа: BNS010K

Mechanical data

Количество точек переключения	4 ролика
Направление приближения	продольно, парралельно привинчиваемой поверхности
Переключающий элемент	1. Точка переключения: BSE 85 2-4. Точка переключения: BSE 30.0
Расстояние от кулачка до опорной кромки	1-4. Точка переключения: 4.50...5.00 mm
Скорость трогания с места	1-4. Точка переключения: 60 m/min
Срок службы, механич.	1. Точка переключения: 1 млн. циклов переключения 2-4. Точка переключения: 30 млн. циклов переключения
Усилие переключения	1. Точка переключения: 30 N 2-4. Точка переключения: 20 N
Установка	вертикально
Фланец, ввод	2 Резьбовых выхода M25
Форма толкателя	1–4-я точка переключения: ролик

Range/Distance

Воспроизводимость	1. Точка переключения: ±0.02 mm 2-4. Точка переключения: ±0.01 mm
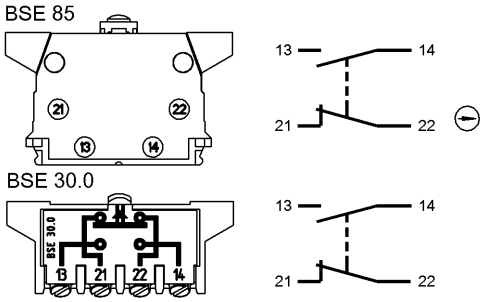
Wiring Diagrams