Кулачковые выключатели

BNS 813-D04-D12-100-22-04-FC-S90R
Код заказа: BNS04U3

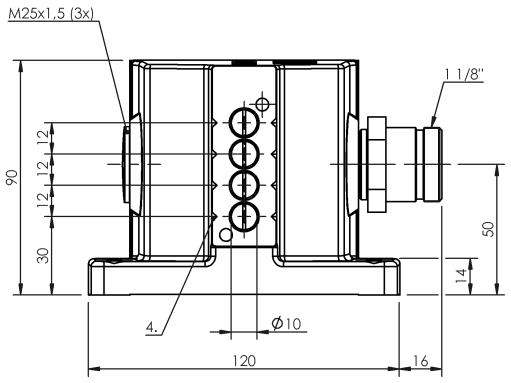

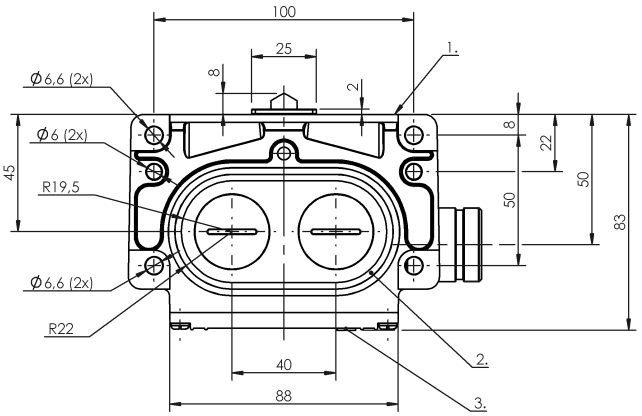

1) Опорная кромка, 2) Уплотнительное кольцо, 3) Функциональный индикатор FC, 4) Марк. Безопасн. точка переключения

Display/Operation

Индикация функций	1-4. Точка переключения: FC - 6…24 В

Electrical connection

Разъем	1 1/8"-Flange male, 12-pin
Тип разъема	1. Точка переключения: Штекерный разъем

Electrical data

Длительный ток	1-4. Точка переключения: 5 A
Расчетное рабочее напряжение Ue	1-4. Точка переключения: 24 В=
Функция переключения, механическая	один замыкатель и один размыкатель с гальванической развязкой Замыкающий контакт со скачкообразной функцией Двойное прерывание Размыкатель с принудительным размыканием согласно требованиям VDE Двухконтурный переключатель
Частота переключения	1-4. Точка переключения: 160/мин

Environmental conditions

Степень защиты	IP67
Температура окружающей среды	-5...85 °C

Functional safety

B10d (EN ISO 13849-1)	BSE 85: 1 млн. циклов переключения

General data

Базовый стандарт	IEC 60947-5-1
Исполнение	Безопасность DIN EN 60204-1
Переключатель DIN	DIN 43697
Принцип действия	1-4. Точка переключения: механический
Разрешение на эксплуатацию/ конформность	CE WEEE

Material

Материал контактов	1-4. Точка переключения: Чистое серебро
Материал корпуса	Алюминий
Материал корпуса, защита поверхности	анодирован.
Материал толкателя	1-4. Точка переключения: Высококачественная сталь (1.4034)

Кулачковые выключатели

BNS 813-D04-D12-100-22-04-FC-S90R
Код заказа: BNS04U3

Mechanical data

Количество точек переключения	4 крыши
Направление приближения	продольно, парралельно привинчиваемой поверхности
Переключающий элемент	1-4. Точка переключения: BSE 85
Расстояние от кулачка до опорной кромки	1-4. Точка переключения: 4.50...5.00 mm
Скорость трогания с места	1-4. Точка переключения: 40 m/min
Срок службы, механич.	1-4. Точка переключения: 1 млн. циклов переключения
Усилие переключения	1-4. Точка переключения: 30 N
Установка	вертикально
Фланец, ввод	2 Резьбовых выхода M25
Форма толкателя	1–4-я точка переключения: крыша

Range/Distance

Воспроизводимость	1-4. Точка переключения: ±0.02 mm

Connector Drawings

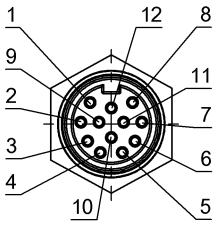

Вид в сторону штекера
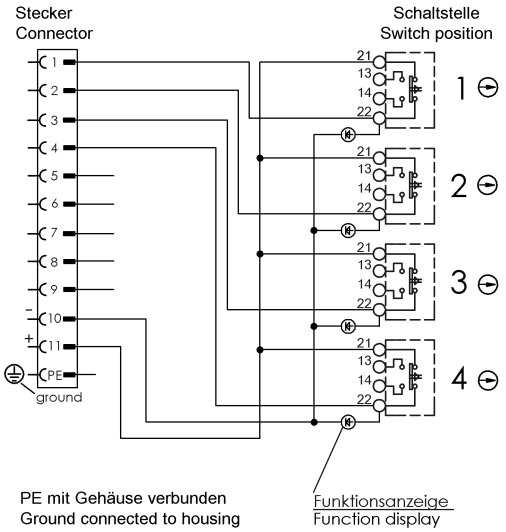
Wiring Diagrams