Датчики магнитного поля

BMF 235K-PS-C-2A-SA95-S4-00,5
Код заказа: BMF00J5

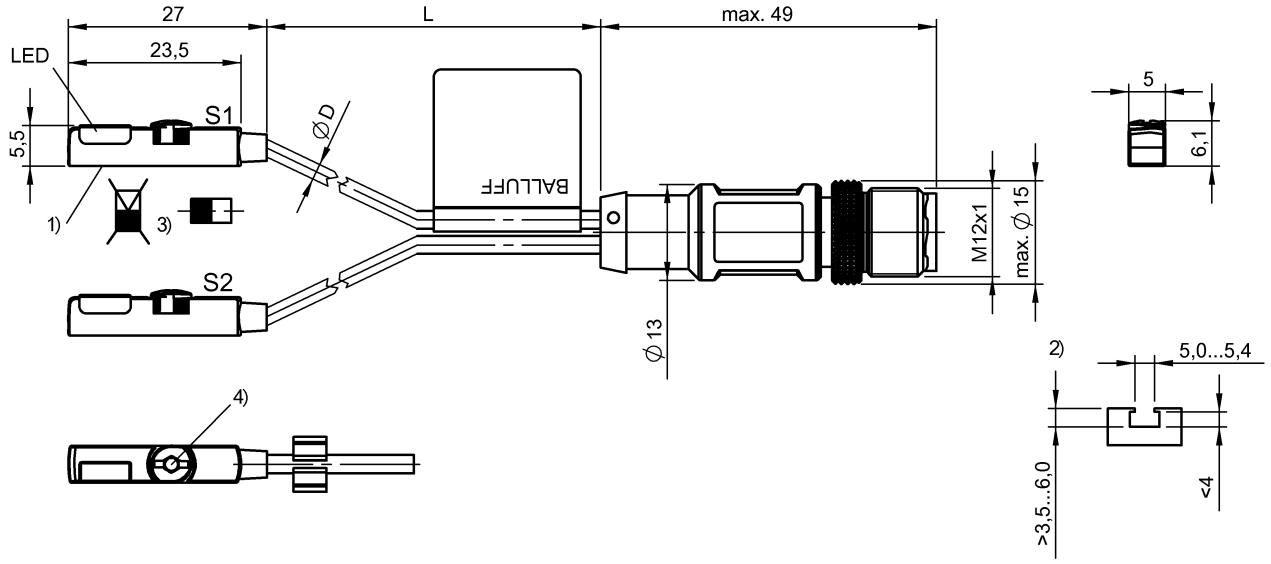

1) Активная поверхность, 2) См. примечания, 3) см. примечания, 4) см. примечания

IND. CONT. EQ. 81U2 Class 2 Type 1

Display/Operation

Индикация функций	да

Electrical connection

Диаметр кабеля D	2.50 mm
Длина кабеля L	0.5 m
Защита от короткого замыкания	да
Защита от переполюсовки	да
Разъем	M12x1-Male, 4-pin, A-coded
С защитой от неправильного подключения	нет
Тип разъема	Кабель со штекерным разъемом, 0.50 m, PUR

Electrical data

Выходное сопротивление Ra	открытая дрена
Гарантированная напряженность переключающего поля Ha	2 kA/m
Гистерезис H, макс. (% от Hn)	45 %
Емкость нагрузки, макс., при Ue	1 µF
Задержка включения Ton, макс.	0,1 мс
Задержка выключения toff, макс.	0,1 мс
Категория применения	=-13
Макс. ток холостого хода Io, без демпфирования	3 mA
Остаточная волнистость, макс. (% от Ue)	15 %
Остаточный ток Ir, макс.	80 µA
Падение напряжения статич., макс.	2.5 V
Рабочее напряжение Ub	10...30 VDC
Расчетная напряженность переключающего поля Hn	1.2 kA/m
Расчетное напряжение изоляции Ui	75 V DC
Расчетное рабочее напряжение Ue=	24 V
Расчетный рабочий ток Ie	200 mA
Расчетный ток короткого замыкания	100 A
Частота переключения	3000 Гц

Environmental conditions

Степень загрязнения	3
Степень защиты	IP67
Температура окружающей среды	-25...85 °C

BMF 235K-PS-C-2A-SA95-S4-00,5
Код заказа: BMF00J5

General data

Базовый стандарт	IEC 60947-5-2
Комплект поставки	Кабельный зажим для Т-образного паза
Марка	GLOBAL
Разрешение на эксплуатацию/ конформность	cULus CE WEEE

Material

Активная поверхность, материал	PU
Материал корпуса	PA 12
Материал оболочки	PUR

Mechanical data

Момент затяжки	0,4 Нм
Размеры	23,5 x 5 x 5,5 мм

Output/Interface

Переключающий выход	PNP замыкающий контакт (NO)

Range/Distance

Макс. температурный дрейф (% от Hn)	0.3 %

Remarks

2) Область применения: пневмоцилиндры с Т-образным пазом. Размеры см. на рисунке.
3) Демпфирующий магнит с осевой магнетизацией
Рассчетный рабочий ток Ie при термически связном монтаже в металл.
4) Ключ с внутренним шестигранником 2,0 мм: макс. момент затяжки 0,4 Нм.

Отвертка 4x0,8 мм: макс. момент затяжки 1 Нм

Connector Drawings

Wiring Diagrams

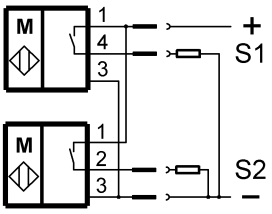
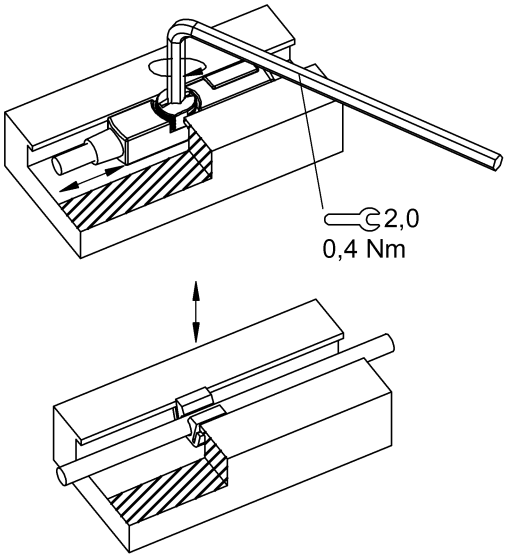
Help Views