Аварийный останов

BAM ES-XA-01D-01-R01-201-S92
Код заказа: BAM02HA

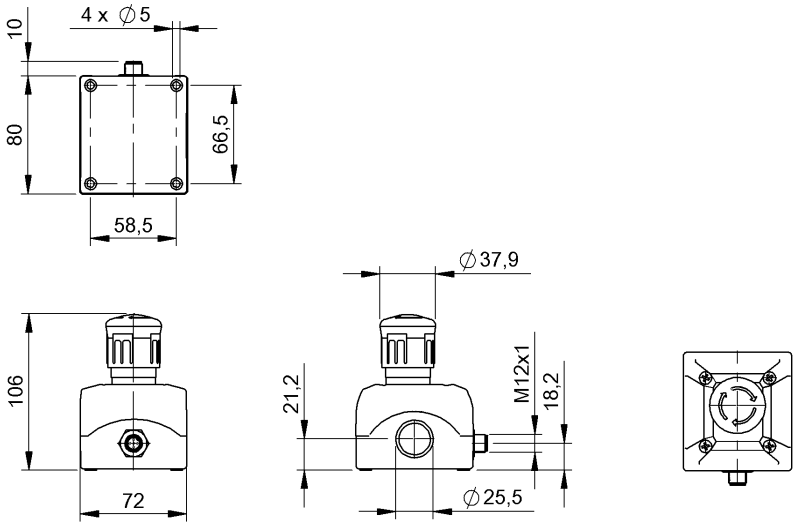

Electrical connection

Разъем	M12x1-Male, 5-pin, A-coded

Electrical data

Категория применения	~-15 =-13
Напряжение переключения	24 В~/=
Расчетное рабочее напряжение Ue ~	24 V
Расчетное рабочее напряжение Ue=	24 V
Расчетный рабочий ток Ie	3 A
Расчетный рабочий ток Ie ~	3 A
Функция переключения, механическая	Переключающий элемент замедленного действия

Environmental conditions

Степень защиты	IP65
Температура окружающей среды	-25...70 °C
Температура хранения	-25...70 °C

Functional safety

B10d (EN ISO 13849-1)	0,1 млн. циклов переключения
Количество контактов	2 контакта принудительного размыкания

General data

Дополнительные свойства	B10d (по ES ISO 13849-1) 100 000
Исполнение	Все устройство
Комплект поставки	1 шт.
Разрешение на эксплуатацию/ конформность	UL CERTIFIED CE TÜV WEEE

Material

Материал корпуса	Пластмасса

Mechanical data

Вес	300.00 g
Вид возврата в исходное положение	Токарные работы
Крепежные отверстия, количество	4
Крепление	Винты
Момент затяжки	3 Нм
Размеры	80 x 106 x 72 мм
Срок службы, механич.	0,06 млн. циклов переключения
Установка	произвольно

Connector Drawings

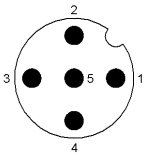

Конт. 1: 11

Конт. 2: 22

Конт. 3: размыкающий

Конт. 4: 12

Конт. 5: 21
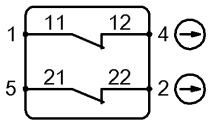
Wiring Diagrams