Датчики магнитного поля

BMF 103K-PS-C-2A-SA95-S75-00,3
Код заказа: BMF001R

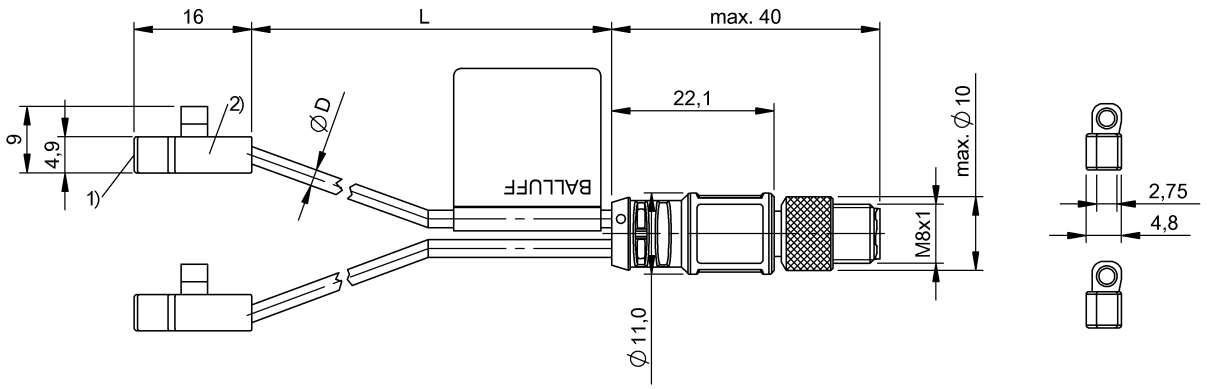

1) Активная поверхность, 2) Датчик 1

IND. CONT. EQ.
81U2
Class 2 Type 1

Display/Operation

Индикация функций	да

Electrical connection

Диаметр кабеля D	2.50 mm
Длина кабеля L	0.3 m
Защита от короткого замыкания	да
Защита от переполюсовки	да
Разъем	M8x1-Male, 4-pin
С защитой от неправильного подключения	да
Тип разъема	Кабель со штекерным разъемом, 0.30 m, PUR

Electrical data

Выходное сопротивление Ra	открытая дрена
Гарантированная напряженность переключающего поля Ha	2 kA/m
Гистерезис H, макс. (% от Hn)	45 %
Емкость нагрузки, макс., при Ue	1 µF
Задержка включения Ton, макс.	0,02 мс
Задержка выключения toff, макс.	0,02 мс
Категория применения	=-13
Макс. ток холостого хода Io, без демпфирования	6 mA
Остаточная волнистость, макс. (% от Ue)	15 %
Остаточный ток Ir, макс.	10 µA
Падение напряжения статич., макс.	1 V
Рабочее напряжение Ub	10...30 VDC
Расчетная напряженность переключающего поля Hn	1.2 kA/m
Расчетное напряжение изоляции Ui	75 V DC
Расчетное рабочее напряжение Ue=	24 V
Расчетный рабочий ток Ie	100 mA
Расчетный ток короткого замыкания	100 A
Частота переключения	30000 Гц

Environmental conditions

Степень загрязнения	3
Степень защиты	IP67
Температура окружающей среды	-25...85 °C

BMF 103K-PS-C-2A-SA95-S75-00,3
Код заказа: BMF001R

Functional safety

MTTF (40°C)	739 a

General data

Базовый стандарт	IEC 60947-5-2
Не входит в комплект поставки	Крепежный уголок, напр. BMF 103-HW-42
Область применения	Благодаря улучшенному пути срабатывания особенно подходит для короткоходных цилиндров.
Разрешение на эксплуатацию/ конформность	CE cULus WEEE

Material

Активная поверхность, материал	PBT
Материал корпуса	PBT
Материал оболочки	PUR

Mechanical data

Крепление	Крепежный уголок BMF 103-HW*
Размеры	9 x 4,8 x 16 мм

Output/Interface

Переключающий выход	PNP замыкающий контакт (NO)

Remarks

Частота переключения f, макс.: измерять при 50 % duty cycle и 20 % Ie
макс. растягивание кабеля ограничено 10 Н.
После устранения перегрузки датчик снова готов к работе.
Дополнительная информация по MTTF или B10d содержится в сертификате MTTF / B10d

Указанное значение MTTF / B10d не гарантирует каких-либо свойств и/или срока службы; речь идет только об экспериментальных данных, не имеющих обязательного характера. Эти данные не продлевают срок давности по гарантийным претензиям и не влияют на него каким-либо иным образом.

Connector Drawings
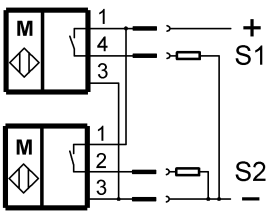
Wiring Diagrams