Датчики магнитного поля

BMF 203K-H-NO-C-A2-PU-02
Код заказа: BMF00K0

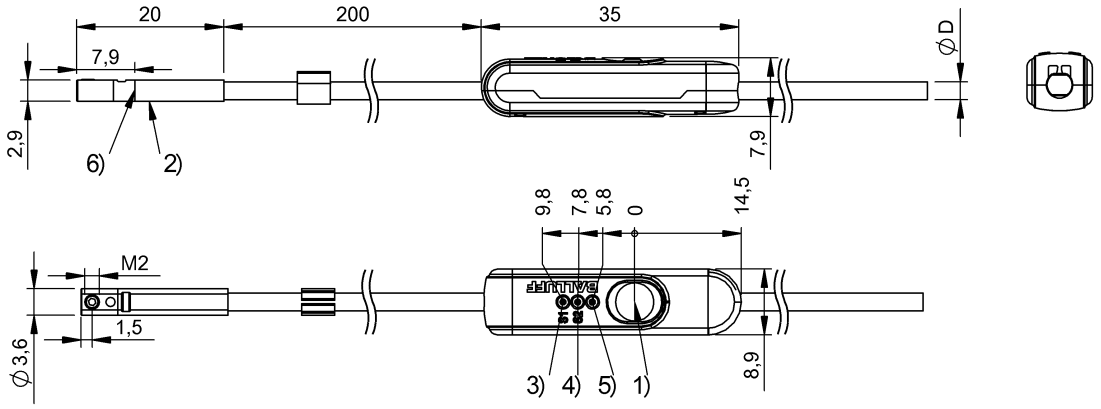

1) Кнопка запоминания, 2) Активная поверхность, 3) Активен выход 1, 4) Активен выход 2, 5) СД напряжения питания, 6) Нулевая точка

IND. CONT. EQ. 81U2 Class 2 Type 1

Display/Operation

Индикация рабочего напряжения	да
Индикация функций	да

Electrical connection

Диаметр кабеля D	2.40 mm
Длина кабеля L	2 m
Защита от короткого замыкания	да
Защита от переполюсовки	да
Количество проводников	4
С защитой от неправильного подключения	да
Сечение проводника	0.07 mm²
Тип разъема	Кабель, 2.00 m, PUR

Electrical data

Емкость нагрузки, макс., при Ue	0.02 µF
Задержка включения Ton, макс.	25 мс
Задержка выключения toff, макс.	25 мс
Категория применения	=-13
Макс. ток холостого хода Io, без демпфирования	10 mA
Остаточная волнистость, макс. (% от Ue)	15 %
Остаточный ток Ir, макс.	10 µA
Падение напряжения статич., макс.	1.5 V
Рабочее напряжение Ub	10...30 VDC
Расчетное напряжение изоляции Ui	75 V DC
Расчетное рабочее напряжение Ue=	24 V
Расчетный рабочий ток Ie	100 mA
Расчетный ток короткого замыкания	100 A

Environmental conditions

Степень загрязнения	3
Степень защиты	IP67
Температура окружающей среды	-25...80 °C

Functional safety

MTTF (40°C)	320 a

Датчики магнитного поля

BMF 203K-H-NO-C-A2-PU-02
Код заказа: BMF00K0

General data

Базовый стандарт	IEC 60947-5-2
Комплект поставки	Кабельный зажим для C-образного паза Угловая отвертка DIN 911 размер 0,9
Область применения	Пневмоцилиндр с C-образным пазом. Размеры см. на рисунке.
Разрешение на эксплуатацию/ конформность	CE cULus WEEE
Функция обучения	2 точек переключения

Material

Активная поверхность, материал	PA 12
Материал зажимных винтов	Высококачественная сталь
Материал корпуса	PA 12
Материал оболочки	PUR

Mechanical data

Крепление	сверху вставляется в C-образный паз
Момент затяжки зажимного винта	0.07 Nm
Размеры	20 x 2,9 x 3,6 мм

Output/Interface

Переключающий выход	NPN размыкающий контакт (NC)

Range/Distance

Воспроизводимость	0.2 mm
Зона обучения	-30...30 mm
Зона обучения, макс.	30 mm
Зона обучения, мин.	-30 mm

Remarks

Соблюдайте руководство по эксплуатации, приведенное на balluff.com.
Расчетный рабочий ток Ie при термически связанном монтаже блока управления на металл.
Ключ с внутренним шестигранником 0.9 мм:, макс. момент затяжки 0,07 Нм
После устранения перегрузки датчик снова готов к работе.
Запоминание выполняется только в установленном состоянии.
Не нажимайте кнопку острыми инструментами.
ЭМС: импульсная прочность
Необходима внешняя защитная схема Документ 825345, раздел 2.
Дополнительная информация по MTTF или B10d содержится в сертификате MTTF / B10d

Указанное значение MTTF / B10d не гарантирует каких-либо свойств и/или срока службы; речь идет только об экспериментальных данных, не имеющих обязательного характера. Эти данные не продлевают срок давности по гарантийным претензиям и не влияют на него каким-либо иным образом.

Wiring Diagrams

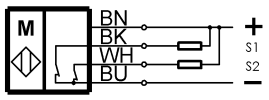
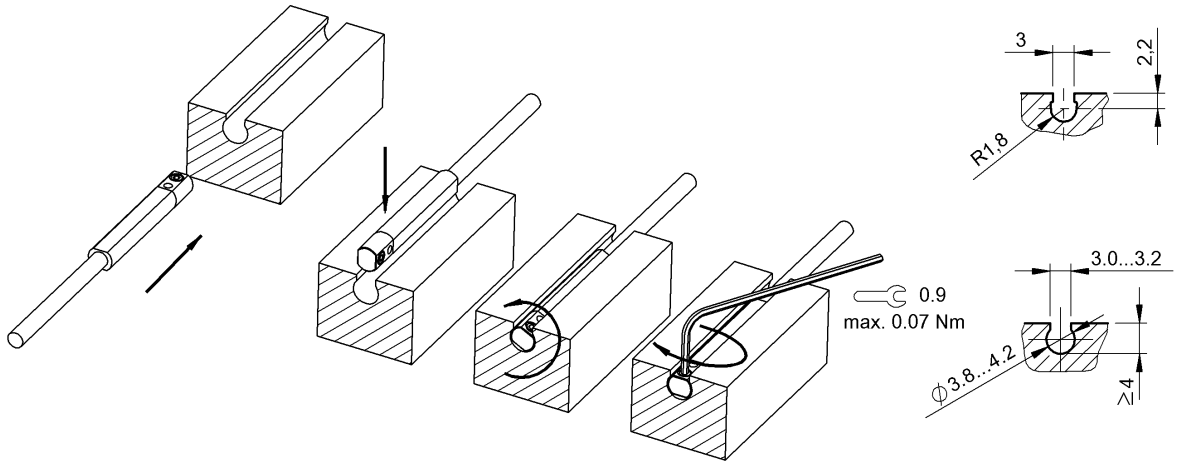
Help Views