Оптоэлектронные датчики

BOS 18M-PSV-RH23-S4
Код заказа: BOS01J2

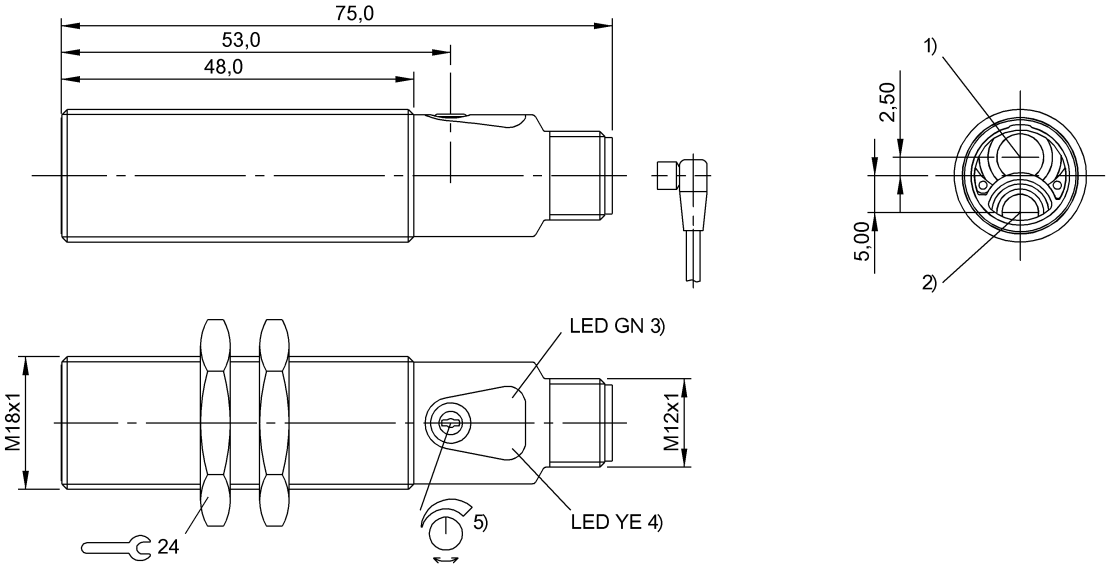

1) Оптическая ось, приемник, 2) Оптическая ось, передатчик, 3) Напряжение питания / короткое замыкание, 4) Функция выхода / сбой, 5) Sn

IND. CONT. EQ. 81U2 Class 2 Type 1

Display/Operation

Возможность регулировки	Дальность срабатывания (Sn)
Задатчик	потенциометр, 10-шаговой
Индикация	Функция выхода – СД желтый СД зеленый: рабочее напряжение Ошибка – СД желтый, мигает Короткое замыкание – СД зеленый, мигает

Electrical connection

Защита от короткого замыкания	да
Защита от переполюсовки	да
Контакты, защита поверхности	позолоченный
Разъем	Штекерный разъем, M12x1-Штекер, 4--конт.
С защитой от неправильного подключения	да

Electrical data

Емкость нагрузки, макс., при Ue	0.1 µF
Задержка включения Ton, макс.	1 мс
Задержка выключения toff, макс.	1 мс
Задержка готовности Tv, макс.	100 ms
Категория применения	=-13
Класс защиты	II
Остаточная волнистость, макс. (% от Ue)	15 %
Остаточный ток Ir, макс.	10 µA
Падение напряжения Ud, макс., при Ie	2.5 V
Рабочее напряжение Ub	10...30 VDC
Расчетное напряжение изоляции Ui	75 V DC
Расчетное рабочее напряжение Ue=	24 V
Расчетный рабочий ток Ie	100 mA
Ток холостого хода Io, макс. при Ue	40 mA
Частота переключения	500 Гц

Environmental conditions

EN 60068-2-27, ударная нагрузка	Полусинус, 30 gn, 11 мс, 3x6
EN 60068-2-6, вибрация	10…55 Гц, амплитуда 1 мм, 3x30 мин
Степень загрязнения	3
Степень защиты	IP67
Температура окружающей среды	-5...55 °C
Температура окружающей среды, макс.	55 °C 60°C до 24 В

Оптоэлектронные датчики

BOS 18M-PSV-RH23-S4
Код заказа: BOS01J2

General data

Базовый стандарт	IEC 60947-5-2
Принцип действия	Оптоэлектронный датчик
Разрешение на эксплуатацию/ конформность	cULus CE E~ WEEE
Серия	18M
Форма	Цилиндр Оптика прямая

Material

Активная поверхность, материал	Стекло
Материал корпуса	Латунь

Mechanical data

Крепление	Гайка M18x1
Макс. момент затяжки	15 Nm 30 Nm
Размеры	Ø 18 x 75 мм

Optical data

Вид излучения	СД красного света
Длина волны	630 nm
Оптическая особенность	Подавление заднего фона
Посторонний свет, макс.	10000 Lux
Принцип действия, оптич.	Оптический щуп, триангуляция
Размер светового пятна	10 x 10 mm при 150 мм
Светодиодная группа по IEC 62471	Свободная группа
Функция переключения, оптич.	срабатывание при освещении
Характеристика струи	расхождение

Output/Interface

Дополнительный выход	Выход ошибок P-N-P
Переключающий выход	PNP замыкающий контакт (NO)
Функция переключения, дополнительный выход	Размыкающий контакт (NC)

Range/Distance

Гистерезис H, макс. (% от Sr)	5.0 %
Дальность действия	30...150 мм
Отклонение расстояния 18%, макс. (% от Sr)	8 %
Условное расстояние переключения sn	150 mm регулируется

Remarks

После устранения перегрузки датчик снова готов к работе.
Комплектующие заказываются отдельно.
Подробная информация: см. Руководство по эксплуатации.
Базовый объект (измерительная пластина): серый лист, 100 x 100, 90 % отражение, осевое приближение.
Только для областей применения по NFPA 79 (машины с напряжением питания до 600 В). Для подключения устройства нужно использовать кабель R/C (CYJV2) с подходящими характеристиками.

Connector Drawings

Wiring Diagrams

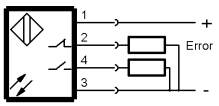
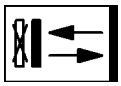
Opto Symbols