Inductive Sensors

BIP CD2-B014-01-EP02
Код заказа: BIP0008

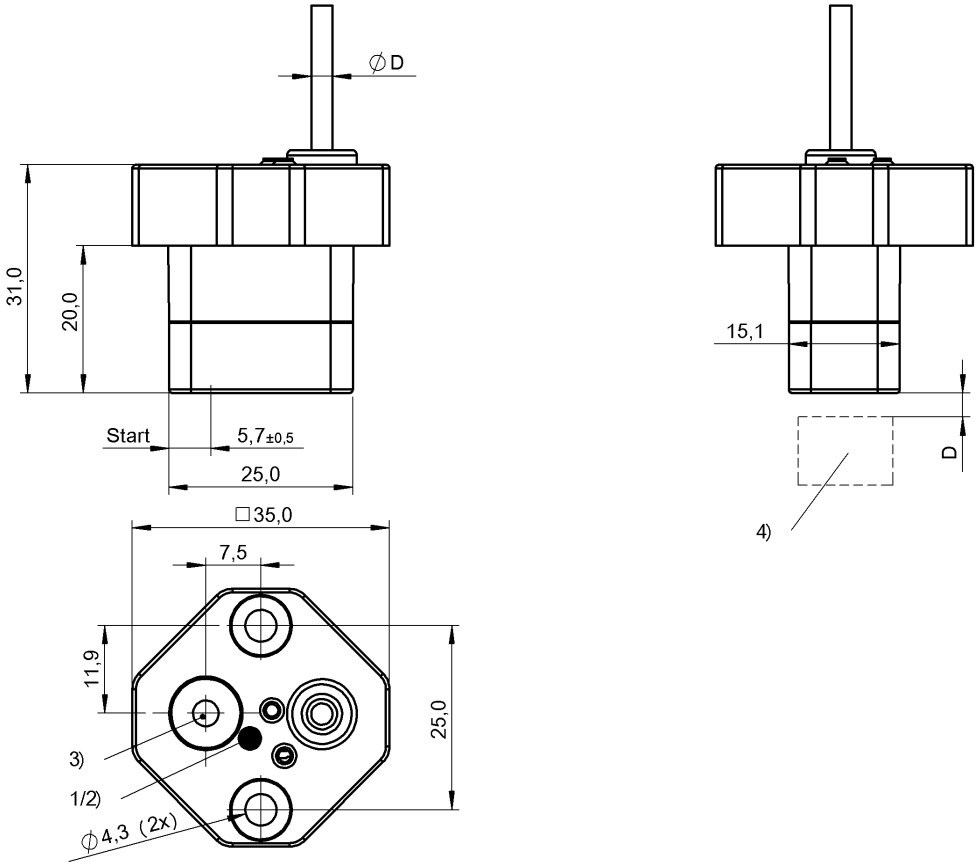

1) Функциональный СД, 2) Функциональный СД, 3) Кнопка запоминания, 4) Датчик положения

Display/Operation

Индикация рабочего напряжения	нет
Индикация функций	Индикация юстировки

Electrical connection

Диаметр кабеля D	3.00 mm
Длина кабеля L	2 m
Защита от короткого замыкания	да
Защита от переполюсовки	да
Количество проводников	3
С защитой от неправильного подключения	да
Сечение проводника	0.14 mm²
Тип разъема	Cable, 2.00 m, PUR

Electrical data

Остаточная волнистость, макс. (% от Ue)	10 %
Рабочее напряжение Ub	15...30 VDC
Расчетное напряжение изоляции Ui	75 V DC
Расчетное рабочее напряжение Ue=	24 V
Рост I	1.14 mA/mm
Сопротивление нагрузки RL, макс.	500 Ohm
Ток холостого хода Io, макс. при Ue	20 mA

Environmental conditions

EN 60068-2-27, ударная нагрузка	Полусинус, 30 gn, 11 мс
EN 60068-2-6, вибрация	55 Гц, амплитуда 1 мм, 3x30 мин
Степень загрязнения	3
Степень защиты	IP67
Температура окружающей среды	-25...70 °C

Functional safety

MTTF (40°C)	200 a

Inductive Sensors

BIP CD2-B014-01-EP02
Код заказа: BIP0008

General data

Базовый стандарт	IEC 60947-5-2 IEC 60947-5-7
Область применения	Позиционирование
Разрешение на эксплуатацию/ конформность	CE cURus E~ WEEE

Material

Активная поверхность, материал	PA
Кабель, экранирование	нет
Материал корпуса	PA
Материал оболочки	PUR

Mechanical data

Макс. момент затяжки	0.5 Nm
Размеры	35 x 35 x 31 мм

Output/Interface

Аналоговый выход	Аналог., ток 4…20 мА
Выходная характеристика	регулируется
Выходной ток при Sl, макс.	20 mA
Выходной ток при Sl, мин.	4 mA
Выходной ток при Se	12 mA

Range/Distance

Диапазон измерения	0...14 мм
Диапазон линейности Sl	0...14 mm
Отклонение от линейности, макс.	±250 мкм
Повторяемость по BWN	±80 µm
Температурный дрейф от конечного значения, макс.	±3.0 %

Remarks

Внимательно изучите руководство по эксплуатации.
Рабочий диапазон можно записать в память с помощью кнопки.
Спецификация действительна с рекомендованными датчиками положения BAM TG-XE-001 и BAM TG-XE-002, при D = 2 мм
Дополнительная информация по MTTF или B10d содержится в сертификате MTTF / B10d

Указанное значение MTTF / B10d не гарантирует каких-либо свойств и/или срока службы; речь идет только об экспериментальных данных, не имеющих обязательного характера. Эти данные не продлевают срок давности по гарантийным претензиям и не влияют на него каким-либо иным образом.

Wiring Diagrams

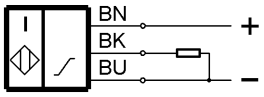

Technical Drawings

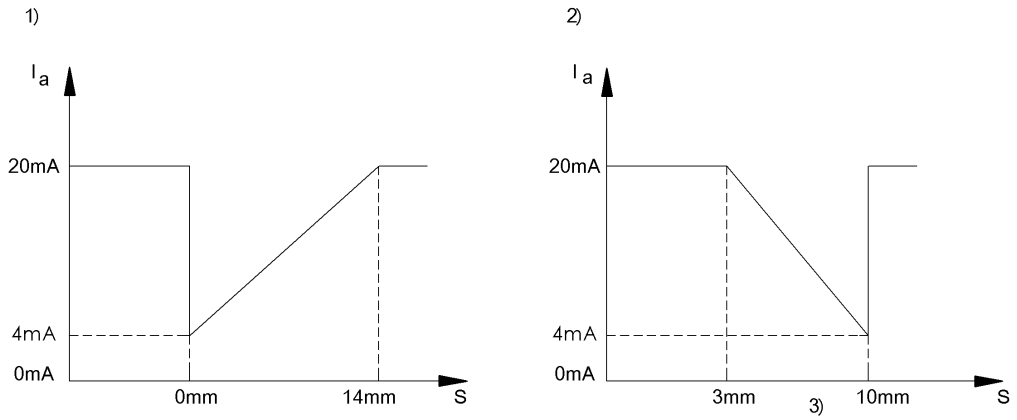

1) Стандартная характеристика
2) Сокращенный диапазон измерений
3) Миним. ширина 7 мм