Датчики системы безопасности

BID R02K-4R300
Код заказа: BID000U

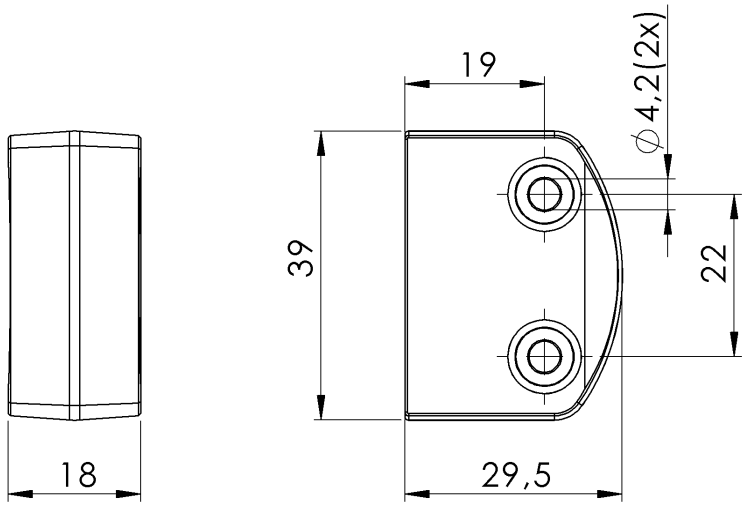

Environmental conditions

Температура окружающей среды	-25...65 °C
Температура хранения	-25...85 °C

General data

Комплект поставки	Исполнительный элемент RFID
Принцип действия	Предохранительный датчик RFID
Разрешение на эксплуатацию/ конформность	TÜV cULus CE WEEE
Серия	BID R02K

Material

Материал корпуса	Термопласт

Mechanical data

Активная поверхность	сбоку
Вес	20 g
Крепежные отверстия, количество	2
Крепление	Винт M4
Момент затяжки	0,8 Нм
Размеры	39,2 x 18 x 29,5 мм
Установка	произвольно

Remarks

Для установки датчиков/исполнительных элементов обычно достаточно винтов M4x20 мм. При использовании монтажных пластин рекомендуются винты длиной 25 мм.