Индуктивные датчики

BIP LD2-T017-04-BP01
Код заказа: BIP001N

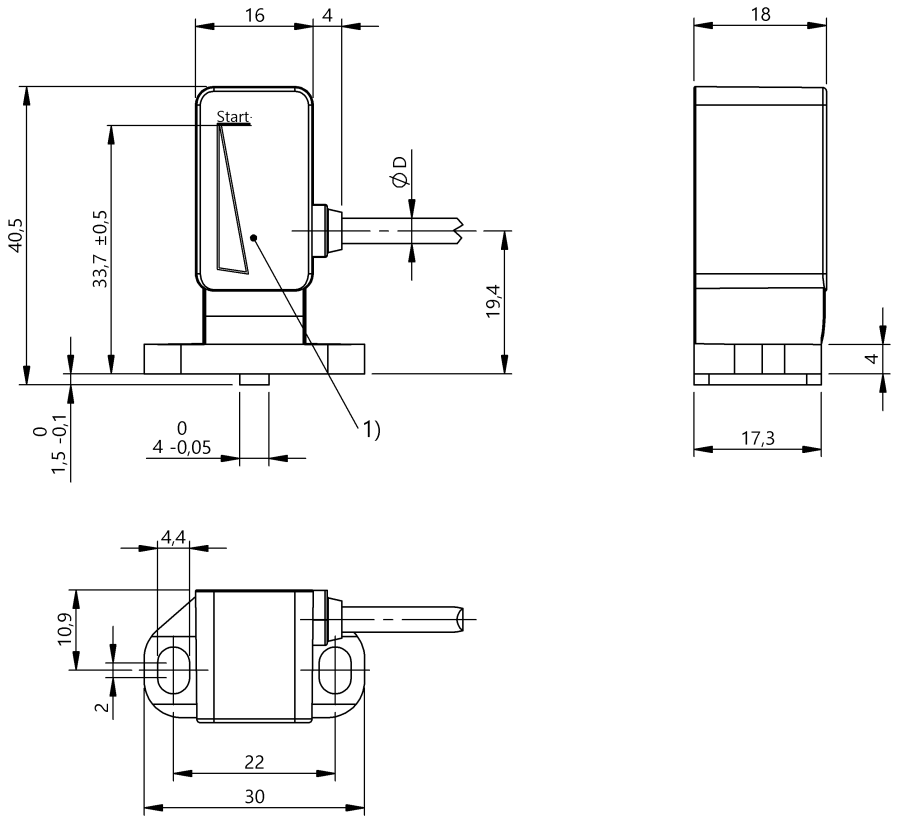

1) Активная поверхность

Display/Operation

Индикация рабочего напряжения	нет
Индикация функций	нет

Electrical connection

Диаметр кабеля D	3.5 mm
Длина кабеля L	1 m
Защита от короткого замыкания	да
Защита от переполюсовки	да
Кабель, радиус изгиба мин., гибкая прокладка	Только фикс. прокладка.
Кабель, радиус изгиба мин., фиксированная прокладка	3 x D
Количество проводников	3
С защитой от неправильного подключения	да
Сечение проводника	0.14 mm²
Тип разъема	Кабель, 1 m, PUR

Electrical data

Задержка готовности Tv, макс.	300 ms
Остаточная волнистость, макс. (% от Ue)	10 %
Рабочее напряжение Ub	18...30 VDC
Расчетное напряжение изоляции Ui	75 V DC
Расчетное рабочее напряжение Ue=	24 V
Ток холостого хода Io, макс. при Ue	19 mA

Environmental conditions

EN 60068-2-27, ударная нагрузка	Полусинус, 30 gn, 11 мс
EN 60068-2-6, вибрация	55 Гц, амплитуда 1 мм, 3x30 мин
Степень загрязнения	3
Степень защиты	IP67
Температура окружающей среды	-25...70 °C
Температура хранения	-40...85 °C

Functional safety

MTTF (40°C)	375 a

Индуктивные датчики

BIP LD2-T017-04-BP01
Код заказа: BIP001N

General data

Базовый стандарт	IEC 60947-5-2 IEC 60947-5-7
Область применения	Позиционирование
Разрешение на эксплуатацию/ конформность	CE cURus E~ WEEE

Material

Активная поверхность, материал	PA
Кабель, экранирование	да
Материал корпуса	PA
Материал оболочки	PUR

Mechanical data

Макс. момент затяжки	0.5 Nm
Размеры	30 x 18 x 40,5 мм

Output/Interface

Интерфейс	IO-Link 1.1

Range/Distance

Диапазон измерения	0...17 мм
Диапазон линейности Sl	0...17 mm
Отклонение от линейности, макс.	±250 мкм
Повторяемость по BWN	±40 µm
Температурный дрейф от конечного значения, макс.	±3.0 %

Remarks

Внимательно изучите руководство по эксплуатации.
Спецификация действительна с рекомендуемым датчиком положения BAM02RW (BAM TG-XE-020)
Дополнительная информация по MTTF или B10d содержится в сертификате MTTF / B10d

Указанное значение MTTF / B10d не гарантирует каких-либо свойств и/или срока службы; речь идет только об экспериментальных данных, не имеющих обязательного характера. Эти данные не продлевают срок давности по гарантийным претензиям и не влияют на него каким-либо иным образом.

Wiring Diagrams

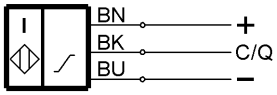

Technical Drawings

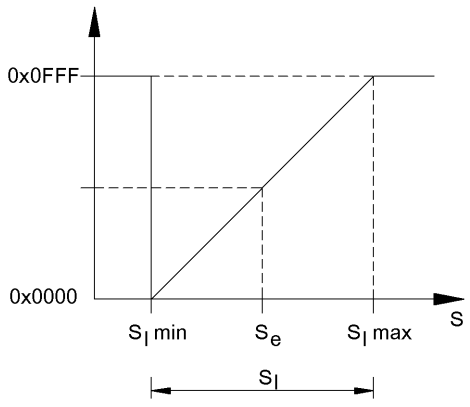

Help Views

Process data

Octet 0								Octet 1							
7	6	5	4	3	2	1	0	7	6	5	4	3	2	1	0
MSB				Position value							LSB	OoR	BDC3	BDC2	BDC1

BDC1...3	Switchpoint information
1	Active
0	Inactive

OoR	Position target detection
1	Active
0	Inactive

Identification parameters

Index		Parameters	Data format (lenght)	Access	Contents
Hex.	Dec.				
0010	16	Vendor name	StringT (7 bytes)	Read only	"BALLUFF"
0011	17	Vendor text	StringT (15 bytes)	Read only	"www.balluff.com"
0012	18	Product name	StringT (21 bytes)	Read only	"BIP LD2-T017-04-BP_ _"
0013	19	Product ID	StringT (7 bytes)	Read only	"BIP_ _ _ _"
0014	20	Product text	StringT (28 bytes)	Read only	"Inductive Positioning System"
0016	22	Hardware revision	StringT (3 bytes)	Read only	"v1.0"
0017	23	Firmware revision	StringT (8 bytes)	Read only	"1.00.000"
0018	24	Application specific tag	StringT (max. 32 bytes)	Read/Write	***