Емкостные датчики

BCS M18T4H1-XXS10H-SZ02-T08
Код заказа: BCS00A1

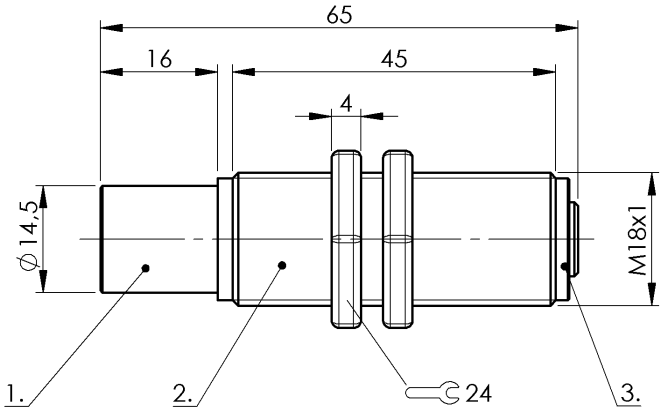

1) Активная поверхность, 2) Корпус, 3) Крышка

Electrical connection

Защита от короткого замыкания	не применимо
Защита от переполюсовки	не применимо
Разъем	Особый штекер-Особый штекер

Electrical data

Категория применения	=-13
Частота переключения	50 Гц

Environmental conditions

Степень защиты	IP66 IP54 на выходе штекера
Температура окружающей среды	-180...250 °C

General data

Базовый стандарт	IEC 60947-5-2
Комплект поставки	Гайка (2 шт.)
Разрешение на эксплуатацию/ конформность	CE WEEE
Серия	M18
Чувствительность	регулируется на базовом устройстве

Material

Активная поверхность, материал	PTFE
Материал корпуса	Высококачественная сталь (1.4301)
Материал крышки	Высококачественная сталь (1.4301) Латунь, хромирован.

Mechanical data

Момент затяжки	60 Нм
Размеры	Ø 18 x 65 мм
Резьба (A)	M18x1
Типоразмер	M18x1
Установка	незаподлицо

Output/Interface

Интерфейс	Особый интерфейс

Range/Distance

Гистерезис H, макс. (% от Sr)	15.0 %
Диапазон измерения	1...10 мм
Стабильность повторяемости, макс. (% от Sr)	2.0 %
Условное расстояние переключения sn	10 mm

Remarks

Необходимые комплектующие, усилитель датчика BAE SA-...

и соединительный кабель BCC Z003-020