Емкостные датчики

BCS M30T4G1-XXS20H-SZ02-T08
Код заказа: BCS00A2

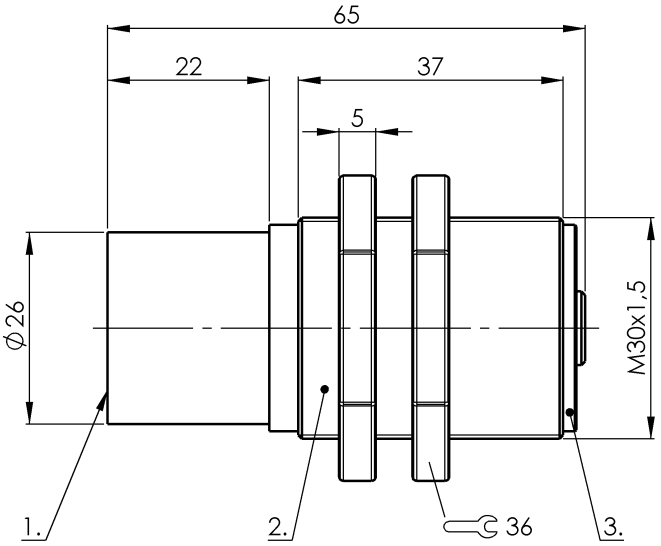

1) Активная поверхность, 2) Корпус, 3) Крышка

Electrical connection

Защита от короткого замыкания	не применимо
Защита от переполюсовки	не применимо
Разъем	Особый штекер-Особый штекер

Electrical data

Категория применения	=-13
Частота переключения	100 Гц

Environmental conditions

Степень защиты	IP66 IP54 на выходе штекера
Температура окружающей среды	-180...250 °C

General data

Базовый стандарт	IEC 60947-5-2
Комплект поставки	Гайка (2 шт.)
Разрешение на эксплуатацию/ конформность	CE WEEE
Серия	M30
Чувствительность	регулируется на базовом устройстве

Material

Активная поверхность, материал	PTFE
Материал корпуса	Высококачественная сталь (1.4301)
Материал крышки	Высококачественная сталь (1.4301) Латунь, хромирован.

Mechanical data

Момент затяжки	90 Нм
Размеры	Ø 30 x 65 мм
Резьба (A)	M30x1.5
Типоразмер	M30x1,5
Установка	незаподлицо

Output/Interface

Интерфейс	Особый интерфейс

Range/Distance

Гистерезис H, макс. (% от Sr)	15.0 %
Диапазон измерения	1...20 мм
Стабильность повторяемости, макс. (% от Sr)	2.0 %
Условное расстояние переключения sn	20 mm

Remarks

Необходимые комплектующие, усилитель датчика BAE SA-...

и соединительный кабель BCC Z003-020