Индуктивные датчики

BES 516-300-S149-D-PU-05
Код заказа: BHS001P

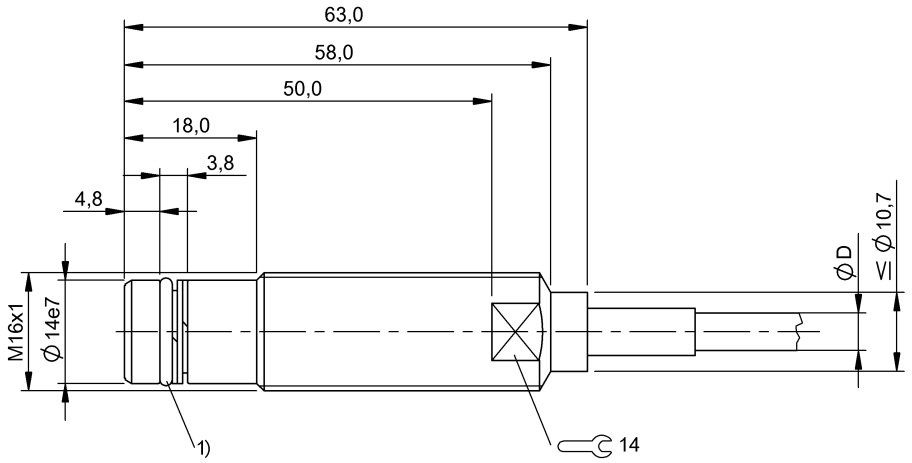

1) Упл. кольцо с опорным кольцом

Display/Operation

Индикация рабочего напряжения	нет
Индикация функций	нет

Electrical connection

Диаметр кабеля D	4.60 mm
Длина кабеля L	5 m
Защита от короткого замыкания	да
Защита от переполюсовки	да
Количество проводников	3
С защитой от неправильного подключения	да
Сечение проводника	0.34 mm²
Тип разъема	Кабель, 5.00 m, PUR

Electrical data

Выходное сопротивление Ra	33,0 кОм + D
Емкость нагрузки, макс., при Ue	0.5 µF
Задержка готовности Tv, макс.	10 ms
Категория применения	=-13
Макс. ток холостого хода Io, без демпфирования	1 mA
Минимальный рабочий ток Im	0 mA
Остаточная волнистость, макс. (% от Ue)	15 %
Остаточный ток Ir, макс.	10 µA
Падение напряжения статич., макс.	1.9 V
Рабочее напряжение Ub	10...30 VDC
Расчетное напряжение изоляции Ui	75 V DC
Расчетное рабочее напряжение Ue=	24 V
Расчетный рабочий ток Ie	200 mA
Расчетный ток короткого замыкания	100 A
Ток холостого хода Io, макс., с затуханием	10 mA
Частота переключения	1000 Гц

Environmental conditions

EN 60068-2-27, ударная нагрузка	Полусинус, 30 gn, 11 мс
EN 60068-2-6, вибрация	55 Гц, амплитуда 1 мм, 3x30 мин
Степень загрязнения	3
Степень защиты	IP68
Температура окружающей среды	-25...80 °C

Functional safety

MTTF (40°C)	720 a

General data

Базовый стандарт	IEC 60947-5-2
Опорное кольцо, номер запасной части	709136
Разрешение на эксплуатацию/ конформность	CE E~ WEEE

Material

Активная поверхность, материал	EP
Материал корпуса	Высококачественная сталь (1.4104)
Материал оболочки	PUR
Материал опорного кольца	PTFE
Материал уплотнительного кольца	NBR 60-80

Mechanical data

Крепление	M16x1
Момент затяжки	40 Нм ±10 %
Прочность на сжатие, макс.	350 bar
Прочность на сжатие, указание	выдерживает давление масла
Размеры	Ø 16 x 63 мм
Типоразмер	M16x1
Уплотнительное кольцо, номер запчасти	709137
Уплотнительное кольцо, размер	11 × 1,5 мм
Установка	заподлицо

Output/Interface

Переключающий выход	PNP замыкающий контакт (NO)

Range/Distance

Гистерезис H, макс. (% от Sr)	15.0 %
Надежная дальность срабатывания Sa	1.2 mm
Реальная дальность срабатывания Sr, допуск	±10 %
Реальный промежуток срабатывания Sr	1.5 mm
Стабильность повторяемости, макс. (% от Sr)	5.0 %
Температурный дрейф, макс. (% от Sr)	10 %
Условное расстояние переключения sn	1.5 mm

Remarks

После устранения перегрузки датчик снова готов к работе.
Указание по монтажу 614804
Дополнительная информация по MTTF или B10d содержится в сертификате MTTF / B10d

Указанное значение MTTF / B10d не гарантирует каких-либо свойств и/или срока службы; речь идет только об экспериментальных данных, не имеющих обязательного характера. Эти данные не продлевают срок давности по гарантийным претензиям и не влияют на него каким-либо иным образом.
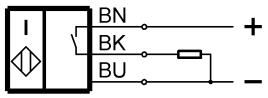
Wiring Diagrams