microsonic

Выписка из наших онлайн-каталоге:

wms-25/RT/HV/M18E

Данной на: 2018-09-13

microsonic GmbH / Phoenixseestraße 7 / 44263 Dortmund / Germany / **T** +49 231 975151-0 / **F** +49 231 975151-51 / **E** info@microsonic.de
microsonic® is a registered trademark of microsonic GmbH. All rights reserved.

wms датчики идеально подходят для подключения к контроллерам wms.

ОСНОВНЫЕ ХАРАКТЕРИСТИКИ

› Триггерный вход › для контроля ультразвукового преобразования

› Эхо выход › по индивидуальному заказу

КОНФИГУРАЦИЯ

› 1 эхо выход › с нагрузкой до 10 мА

› 5 рабочих диапазонов с от 30 мм до 8 м

› 0,36 мм точность

› 9–30 В напряжения питания

Описание

wms датчики

требуют подключения к контроллеру WMS или собственному контроллеру заказчика, а также блока согласования сигналов

wms - недорогая альтернатива

как автономный датчик, который будет интегрироваться в систему заказчика. Как правило, требуется микропроцессорное управление

"Излучатель" входного сигнала

на датчике WMS излучает звуковые импульсы. Для этого, через выход открытого коллектора у заказчика накоротко заземляется входной сигнал.

Выходной "эхо" сигнал

последовательно передает все полученные эхо-сигналы в зависимости от их длительности как 1-битные значения (есть/нет сигнала). Длительность сигнала варьируется от 8 до 65 мс, в зависимости от датчика. Нагрузка, подключаемая к pnp выходу, не должна превышать 10 мА. Вычисление расстояния и последующая обработка производится в управляющей системе заказчика

Наши инженеры-разработчики

будут счастливы помочь Вам интегрировать wms датчики в вашу конкретную систему управления.

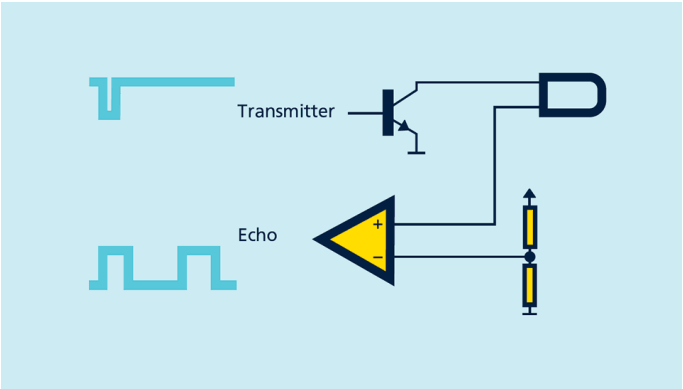

Датчик wms в системе управления заказчика

wms-25/RT/HV/M18E

масштабе чертежа

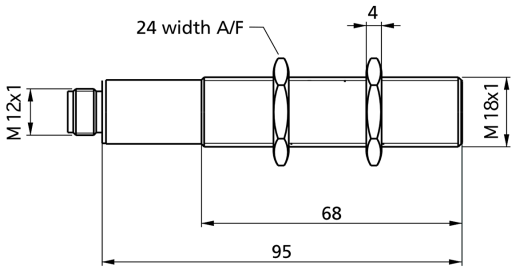

Зона обнаружения

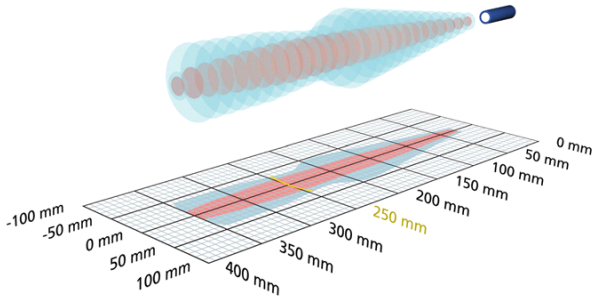

Выход отраженного сигнала

350 mm

Рабочий диапазон	30 - 350 mm
Модель	цилиндрический M18
режим работы	Датчик для анализа
особенности	Версия из нержавеющей стали

ультразвуковых конкретных

средств измерений	Распростронение отраженного сигнала по времени задержки
Преобразователь частоты	320 kHz
слепые зоны	30 mm
Дальность действия	250 mm
Максимальная дальность	350 mm
воспроизводимость	± 0.15 %
точность	Температурный дрейф 0,17% / K

Электрические данные

рабочее напряжение U_B	10 - 30 VDC, защита от обратной полярности
пульсации напряжения	± 10 %
ток холостого потребления	≤ 30 mA
тип соединения	4-контактным разъемом M12

wms-25/RT/HV/M18E

Выходы	
Выход 1	Выходной эхо-сигнал PNP: Iмакс = 10 мА (выходной эхо сигнал)

затраты	
Рекомендуется передается длительность импульса	25 µs
Рекомендуется измерение времени цикла	8 ms
описание	управление открытым коллектором (NPN), I ≥ 3 мА, U ≥ 30 V
вход 1	входной сигнал - передатчик

жилье	
материал	нержавеющая сталь, пластиковые детали, PBT
ультразвукового преобразователя	полиуретановой пены, эпоксидной смолы с содержанием стекла
максимум Момент затяжки гайки	15 Nm
Класс защиты по EN 60529	IP 65
Рабочая температура	-20 ° C до +70 ° C
температура хранения	-40 ° C до +85 ° C
вес	80 g
последующие версии	wms-25/RT/HV/M18

Технические характеристики / характеристики	
температурная компенсация	durch Ulraschall-Referenzmessung
управления	нет
возможности для настройки	нет
Synchronisation	да
мультиплекс	да
Индикаторы	нет
особенности	Версия из нержавеющей стали

Загрузки	
Назначение контактов	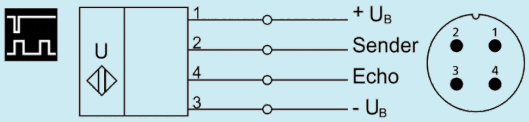
Номер заказа	**wms-25/RT/HV/M18E**