Код для заказа

NCB20-L2-N0-V1

Характеристики

- **Переставная и поворотная сенсорная головка**
- **20 мм, монтаж заподлицо**
- **Быстроразъемный монтажный узел**
- **Может эксплуатироваться при условиях до SIL 2 согласно нормам IEC 61508**

Принадлежности

V1-G-N-2M-PUR
Гнездовой шлейф, M12, 2-контактный, NAMUR, кабель PUR

V1-W-N-2M-PUR
Гнездовой шлейф, M12, 2-контактный, NAMUR, кабель PUR

MHW 01

Технические данные

Общие данные		
Функция переключателя		Нормально замкнутый (н.з.)
Вид выхода		NAMUR
Интервал переключений	s_n	20 мм
Монтаж		монтаж заподлицо
Гарантированный интервал переключений	s_a	0 ... 16,2 мм
Эффективный интервал переключений	s_r	18 ... 22 мм
Коэффициент восстановления	r_{Al}	0,33
Коэффициент восстановления	r_{Cu}	0,31
Коэффициент восстановления	$r_{1.4301}$	0,74
Параметры		
Номинальное напряжение	U_o	8,2 В (R_i ca. 1 k&Ом;)
Частота переключений	f	0 ... 300 Гц
Гистерезис	H	обычно. 5 %
Защита от неправильной полярности подключения		защита от неправильной полярности подключения
Защита от короткого замыкания		да
Потребляемый ток		
Испытательная пластинка не обнаружена		≥ 2,2 мА
Испытательная пластинка обнаружена		≤ 1 мА
Индикация переключения		светодиод, желтый
Параметры функциональной безопасности		
$MTTF_d$		1660 a
Срок использования (T_M)		20 a
Степень диагностического покрытия (DC)		0 %
Окружающие условия		
Температура окружающей среды		-25 ... 100 °C (-13 ... 212 °F)
Температура хранения		-40 ... 100 °C (-40 ... 212 °F)
Механические данные		
Тип подключения		Штекерный разъём M12 x 1 , 4-контактный
Материал корпуса		Полиамид (ПА)
Торцевая поверхность		Полиамид (ПА)
Тип защиты		IP66 / IP69K
Масса		130 г
Общие сведения		
Эксплуатация во взрывоопасных зонах		см. Руководство по эксплуатации
Категория		1G; 2G; 3G; 3D
Соответствие стандартам и директивам		
Соответствие стандартам		
NAMUR		EN 60947-5-6:2000 IEC 60947-5-6:1999
Стандарты		EN 60947-5-2:2007 EN 60947-5-2/A1:2012 IEC 60947-5-2:2007 IEC 60947-5-2 AMD 1:2012
Лицензии и сертификаты		
Соответствие EAC		TR CU 012/2011
Класс защиты		II
Номинальное напряжение изоляции	U_i	253 В
Номинальная импульсная прочность	U_{imp}	4000 В
Разрешение по нормам UL		cULus Listed, General Purpose
Разрешение CCC		Для устройств с максимальным рабочим напряжением ≤36 В не требуется допуск, поэтому для них не предусмотрен идентификатор CCC.

Размеры

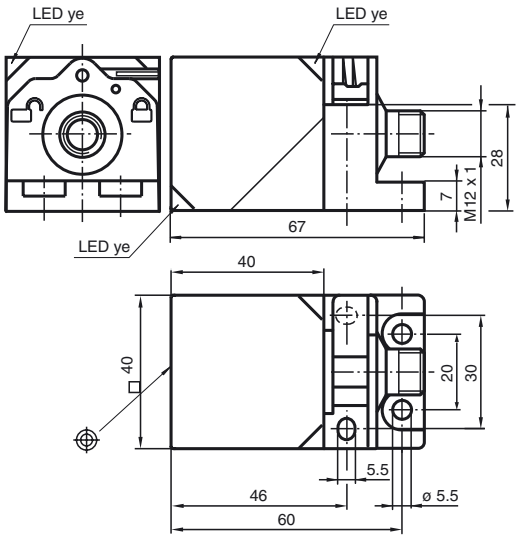

Дата публикации: 2018-11-13 10:56 Дата издания: 2018-11-13 182705_rus.xml

Свързване

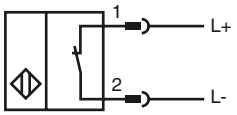

Pinout

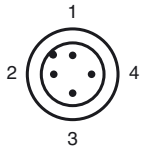

Проволока цвета в соответствии с EN 60947-5-6

1	BN
2	BU

Уровень защиты оборудования Ga	
Маркировка CE	CE 0102
Маркировка ATEX	Ex II 1G Ex ia IIC T6…T1 Ga Маркировка Ex также может быть напечатана на наклейке, входящей в комплект поставки.
Стандарты	EN 60079-0:2012+A11:2013 EN 60079-11:2012 Класс взрывозащиты - искробезопасный Ограничения устанавливаются нижеприведенными условиями
Соответствующий тип	NCB20-L2-N0...
Эффективная внутренняя емкость C_i	≤ 110 нФ Предусмотрено использование кабеля длиной 10 м.
Эффективная внутренняя емкость L_i	≤ 200 мкХ Предусмотрено использование кабеля длиной 10 м.
Температура окружающей среды	Сведения относительно совместимости подключенного типа контура, максимальной допустимой температуры окружающего воздуха, класса температуры и значений эффективного внутреннего сопротивления см. в сертификате аттестации ЕС. **Примечание.** Используйте таблицу температур для категории 1!!! Значения в таблице температур для категории 1 уже уменьшены на 20% в соответствии с EN 1127-1.
Уровень защиты оборудования Gb	
Маркировка CE	CE 0102
Маркировка ATEX	Ex II 1G Ex ia IIC T6…T1 Ga Маркировка Ex также может быть напечатана на наклейке, входящей в комплект поставки.
Стандарты	EN 60079-0:2012+A11:2013, EN 60079-11:2012 Класс взрывозащиты - искробезопасный Ограничения устанавливаются нижеприведенными условиями
Соответствующий тип	NCB20-L2-N0...
Эффективная внутренняя емкость C_i	≤ 110 нФ Предусмотрено использование кабеля длиной 10 м.
Эффективная внутренняя емкость L_i	≤ 200 мкХ Предусмотрено использование кабеля длиной 10 м.
Максимальная допустимая температура окружающей среды T_{amb}	Сведения относительно совместимости подключенного типа контура, максимальной допустимой температуры окружающего воздуха, класса температуры и значений эффективного внутреннего сопротивления см. в сертификате аттестации ЕС.

Дата публикации: 2018-11-13 10:56 Дата издания: 2018-11-13 182705_rus.xml

Уровень защиты оборудования Gc (ic)	
Сертификат	PF 13 CERT 2895 X
Маркировка CE	CE
Маркировка ATEX	Ex II 3G Ex ic IIC T6…T1 Gc Маркировка Ex также может быть напечатана на наклейке, входящей в комплект поставки.
Стандарты	EN 60079-0:2012, EN 60079-11:2012 Тип взрывозащиты "ic" Ограничения устанавливаются нижеприведенными условиями
Эффективная внутренняя емкость C_i	≤ 110 нФ Предусмотрено использование кабеля длиной 10 м.
Эффективная внутренняя емкость L_i	≤ 200 мкХ ; Предусмотрено использование кабеля длиной 10 м.
Специальные условия	
для Pi=34 мВт, Ii=25 мА, T6	66 °C (150,8 °F)
для Pi=34 мВт, Ii=25 мА, T5	81 °C (177,8 °F)
для Pi=34 мВт, Ii=25 мА, T4-T1	100 °C (212 °F)
для Pi=64 мВт, Ii=25 мА, T6	66 °C (150,8 °F)
для Pi=64 мВт, Ii=25 мА, T5	81 °C (177,8 °F)
для Pi=64 мВт, Ii=25 мА, T4-T1	100 °C (212 °F)
для Pi=169 мВт, Ii=52 мА, T6	45 °C (113 °F)
для Pi=169 мВт, Ii=52 мА, T5	60 °C (140 °F)
для Pi=169 мВт, Ii=52 мА, T4-T1	89 °C (192,2 °F)
для Pi=242 мВт, Ii=76 мА, T6	30 °C (86 °F)
для Pi=242 мВт, Ii=76 мА, T5	45 °C (113 °F)
для Pi=242 мВт, Ii=76 мА, T4-T1	74 °C (165,2 °F)
Уровень защиты оборудования Gc (nL)	
Соответствие стандартам	EN 60079-15:2005 Класс взрывозащиты "n" Ограничения устанавливаются нижеприведенными условиями
Эффективная внутренняя емкость C_i	≤ 110 нФ Предусмотрено использование кабеля длиной 10 м.
Эффективная внутренняя емкость L_i	≤ 200 мкХ ; Предусмотрено использование кабеля длиной 10 м.
Общие сведения	Эксплуатацию оборудования осуществлять в соответствии с данными спецификации и настоящего руководства по эксплуатации. Использование данных, приведенных в спецификации, ограничивается настоящим руководством по эксплуатации ! Необходимо соблюдать особые условия! Директива ATEX применима только к эксплуатации оборудования при атмосферных условиях. При использовании устройства вне атмосферных условий учитывайте, что допустимые параметры безопасности должны быть снижены.
Специальные условия	
для Pi=34 мВт, Ii=25 мА, T6	66 °C (150,8 °F)
для Pi=34 мВт, Ii=25 мА, T5	81 °C (177,8 °F)
для Pi=34 мВт, Ii=25 мА, T4-T1	100 °C (212 °F)
для Pi=64 мВт, Ii=25 мА, T6	66 °C (150,8 °F)
для Pi=64 мВт, Ii=25 мА, T5	81 °C (177,8 °F)
для Pi=64 мВт, Ii=25 мА, T4-T1	100 °C (212 °F)
для Pi=169 мВт, Ii=52 мА, T6	45 °C (113 °F)
для Pi=169 мВт, Ii=52 мА, T5	60 °C (140 °F)
для Pi=169 мВт, Ii=52 мА, T4-T1	89 °C (192,2 °F)
для Pi=242 мВт, Ii=76 мА, T6	30 °C (86 °F)
для Pi=242 мВт, Ii=76 мА, T5	45 °C (113 °F)
для Pi=242 мВт, Ii=76 мА, T4-T1	74 °C (165,2 °F)
Уровень защиты оборудования Da	
Маркировка ATEX	Ex II 1D Ex ia IIIC T135°C Da Маркировка Ex также может быть напечатана на наклейке, входящей в комплект поставки.
Стандарты	EN 60079-0:2012+A11:2013 EN 60079-11:2012 Класс взрывозащиты - искробезопасный Ограничения устанавливаются нижеприведенными условиями
Соответствующий тип	NCB20-L2-N0...
Эффективная внутренняя емкость C_i	≤ 110 нФ Предусмотрено использование кабеля длиной 10 м.
Эффективная внутренняя емкость L_i	≤ 200 мкХ Предусмотрено использование кабеля длиной 10 м.
Уровень защиты оборудования Dc	
Маркировка CE	CE 0102
Маркировка ATEX	Ex II 3D IP69 T 112 °C (233,6 °F) X
Стандарты	EN 50281-1-1 Защищен корпусом Ограничения устанавливаются нижеприведенными условиями
Специальные условия	
Максимальный нагрев (повышение температуры)	в зависимости от макс. рабочего напряжения UsubL[/Tief] и минимального сопротивления добавочного резистора Rv. Данные необходимо принимать из нижеследующего перечня.
при U_{Bmax}=9 В, R_V=562 Ом	12 К
использование усилителя в соответствии с EN 60947-5-6	12 К
Уровень защиты оборудования Dc (tc)	
Маркировка CE	CE

Дата публикации: 2018-11-13 10:56 Дата издания: 2018-11-13 182705_rus.xml

Маркировка ATEX	Ex II 3D Ex tc IIIC T80°C Dc Маркировка Ex также может быть напечатана на наклейке, входящей в комплект поставки.
Стандарты	EN 60079-0:2012+A11:2013, EN 60079-31:2014 Защита корпусом "tc" Некоторые сведения, приведенные в данном руководстве по эксплуатации, более конкретны по сравнению с информацией, представленной в спецификациях.
Общие сведения	Соответствующие спецификации, декларации соответствия, сертификаты аттестации ЕС, сертификации и схемы управления, если применимо (см. спецификации), являются неотъемлемой частью данного документа. Данные документы доступны на сайте www.pepperl-fuchs.com. Максимальная температура поверхности устройства определена без учета слоя пыли на оборудовании. Некоторые сведения, приведенные в данном руководстве по эксплуатации, более конкретны по сравнению с информацией, представленной в спецификациях.
Специальные условия	
Максимальная допустимая температура окружающей среды T_{Umax}	в зависимости от макс. рабочего напряжения UsubL[/Tief] и минимального сопротивления добавочного резистора Rv. Данные необходимо принимать из нижеследующего перечня.
при U_{Bmax}=9 В, R_V=562 Ом	57 °C (134,6 °F)
использование усилителя в соответствии с EN 60947-5-6	57 °C (134,6 °F)

Уровень защиты оборудования Dc (tD)	
Общие сведения	Эксплуатацию оборудования осуществлять в соответствии с данными спецификации и настоящего руководства по эксплуатации. Максимальная температура поверхности была определена по методу А без слоя пыли на оборудовании. Использование данных, приведенных в спецификации, ограничивается настоящим руководством по эксплуатации ! Необходимо соблюдать особые условия!
Специальные условия	
Минимальное последовательное сопротивление R_V	Между источником питающего напряжения и датчиком приближения необходимо предусмотреть минимальное последовательное сопротивление R_V в соответствии со следующим перечнем. Это можно осуществить путем использования коммутирующего усилителя.
Максимальная допустимая температура окружающей среды T_{Umax}	в зависимости от макс. рабочего напряжения UsubL[/Tief] и минимального сопротивления добавочного резистора Rv. Данные необходимо принимать из нижеследующего перечня.
при U_{Bmax}=9 В, R_V=562 Ом	57 °C (134,6 °F)
использование усилителя в соответствии с EN 60947-5-6	57 °C (134,6 °F)

Дата публикации: 2018-11-13 10:56 Дата издания: 2018-11-13 182705_rus.xml