Код для заказа

PMI360D-F130-IE8-V15

Характеристики

- **Диапазон измерения 0 ... 360°**
- **Аналоговый выход 4 мА ... 20 мА**
- **Возможность регулировки точек включения**

Технические данные

Общие данные	
Монтаж	монтаж не заподлицо
Диапазон измерений	360°
Скорость вращения	≤ 100 min^{-1}
Параметры	
Рабочее напряжение U_B	18 ... 30 В
Защита от неправильной полярности подключения	защита от неправильной полярности подключения
Стабильность повторяемости	± 0,25 °
Разрешение	0,4°
Температурный дрейф	0,02 ° / °C (-25 °C ... 70 °C)
Ток холостого хода I_0	≤ 45 мА
Индикатор рабочего напряжения	светодиод, зеленый
Параметры функциональной безопасности	
$MTTF_d$	265 a
Срок использования (T_M)	20 a
Степень диагностического покрытия (DC)	0 %
Переключающий выход	
Вид выхода	2 выхода переключения pnp, замыкающий контакт , защита от неправильной полярности подключения , стойкий к короткому замыканию
Рабочий ток I_L	≤ 100 мА
Падение напряжения	≤ 3 В
Защита от короткого замыкания	тактирующий
Аналоговый выход	
Вид выхода	1 Выход тока: 4 ... 20 мА
Ошибка линейности	± 0,6 ° , (с штатным приводом)
Сопротивление нагрузки	≤ 400 Ω
Окружающие условия	
Окружающая температура	-25 ... 70 °C (-13 ... 158 °F)
Механические данные	
Тип подключения	Гнездо типа M M12 x 1, 5-контактное
Материал корпуса	ПБТ
Диаметр вала	≤ 27,5 мм Сталь
Тип защиты	IP67
Масса	180 г
Соответствие стандартам и директивам	
Соответствие стандартам	
Стандарты	EN 60947-5-2:2007 IEC 60947-5-2:2007
Лицензии и сертификаты	
Разрешение по нормам UL	cULus Listed, General Purpose, Class 2 Power Source
Разрешение CCC	Для устройств с максимальным рабочим напряжением ≤36 В не требуется допуск, поэтому для них не предусмотрен идентификатор CCC.

Размеры

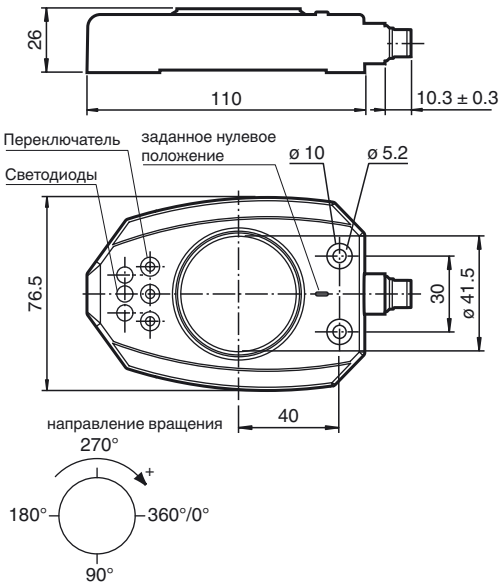

дата выпуска: 2012-12-11 14:03 дата выдачи: 2012-12-11 199092_rus.xml

Свързване

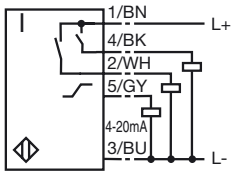

Принадлежности

BT-F130-A
Приводящее устройство за серии F130

V15-G-2M-PVC

V15-W-2M-PVC

дополнительная информация

Размеры для измеряемого объекта:

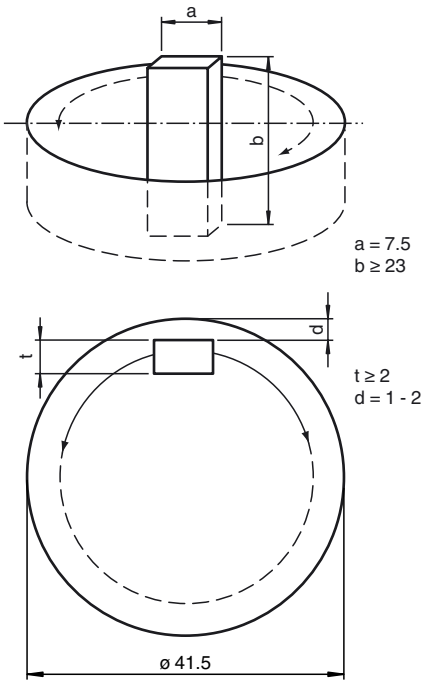

дата выпуска: 2012-12-11 14:03 дата выдачи: 2012-12-11 199092_rus.xml

См. "Общие сведения об информации о продукции Pepperl+Fuchs".
Pepperl+Fuchs Group www.pepperl-fuchs.com
США: +1 330 486 0001 fa-info@us.pepperl-fuchs.com
Германия: +49 621 776-1111 fa-info@pepperl-fuchs.com
Сингапур: +65 6779 9091 fa-info@sg.pepperl-fuchs.com
PEPPERL+FUCHS SENSING YOUR NEEDS