Характеристики

- Системная плата для Triconex
- Плата разъемов HART (ETP) для модуля Tricon v10 AI
- Для 16-канальных карт AI 3700, 3700A, 3703E и 3721
- 16-канальный
- Сторона обмотки возбуждения: клеммы с винтовым креплением, зеленые
- Сторона управления: разъем ELCO, 56-контактный

Конструкция

Функция

Работа платы разъёмов HART, а также назначение контактов разъёма строго соответствуют требованиям систем Triconex.

Конструкция обеспечивает быструю и надёжную установку в шкаф системы.

CE

Подключение

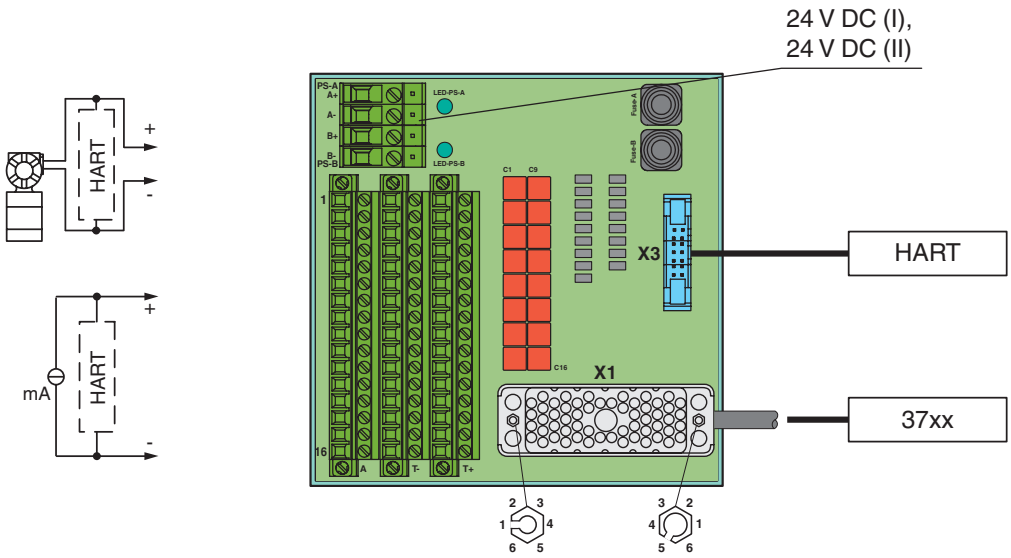

Zone 2

Дата освобождения 2016-05-19 10:35 Дата выхода 2016-06-14 226188_rus.xml

Энергопитание	
Номинальное напряжение U_n	20,4 ... 27,6 В пост. ток SELV/PELV
Падение напряжения	0,9 В , необходимо учитывать падение напряжения последовательного диода на плате разъемов
Устройство защиты	1 A
Резерв	
Энергопитание	да
Сигнальные линии	
Номинальный ток I_B	≤ 30 мА на канал
Показания/установки	
Элементы дисплея	- Светодиод PS-A (источник питания платы разъемов), зеленый светодиод - Светодиод PS-B (источник питания платы разъемов), зеленый светодиод
Соответствие директивам	
Электромагнитная совместимость	
Директива 2014/30/EU	EN 61326-1:2013 (промышленные зоны)
Соответствие	
Электромагнитная совместимость	NE 21:2012 Дополнительные сведения см. в описании системы.
Тип защиты	IEC 60529:2001
Ударопрочность	EN 60068-2-27
Виброустойчивость	EN 60068-2-6
Окружающие условия	
Окружающая температура	0 ... 50 °C (32 ... 122 °F)
Температура хранения	-15 ... 50 °C (5 ... 122 °F)
Относительная влажность воздуха	≤ 93 % без конденсации
Ударопрочность	15 г , 11 мсек
Виброустойчивость	1 г , 10 ... 150 Гц
Механические данные	
Тип защиты	IP20
Подключение	соединение со стороны обмотки возбуждения: клеммы с винтовым креплением, зеленые соединение со стороны управления: разъем ELCO, 56-контактный
Поперечное сечение проводника	0,5 ... 2,5 мм^2 (20 ... 12 AWG)
Масса	ок. 400 г
Размеры	123 x 126 x 67 мм (4,9 x 5,0 x 2,6 дюйма)
Крепление	на монтажную рейку 35 мм DIN в соответствии с EN 60715:2001
Данные для использования во взрывоопасных зонах	
Декларация соответствия	PF 11 CERT 1931 X
Группа, категория, вид защиты, температурная классификация	Ex II 3G Ex nA IIC T4 Gc
Соответствие директивам	
Директива 2014/34/EU	EN 60079-0:2012+A11:2013 , EN 60079-15:2010
Общие сведения	
Дополнительная информация	Обратите внимание на соответствущие комментарии относительно соответствия, заявления о соответствии и руководства по эксплуатации. Эту информацию Вы найдете на сайте www.pepperl-fuchs.com.

Дата освобождения 2016-05-19 10:35 Дата выхода 2016-06-14 226188_rus.xml

Конфигурация

Конфигурация контактов

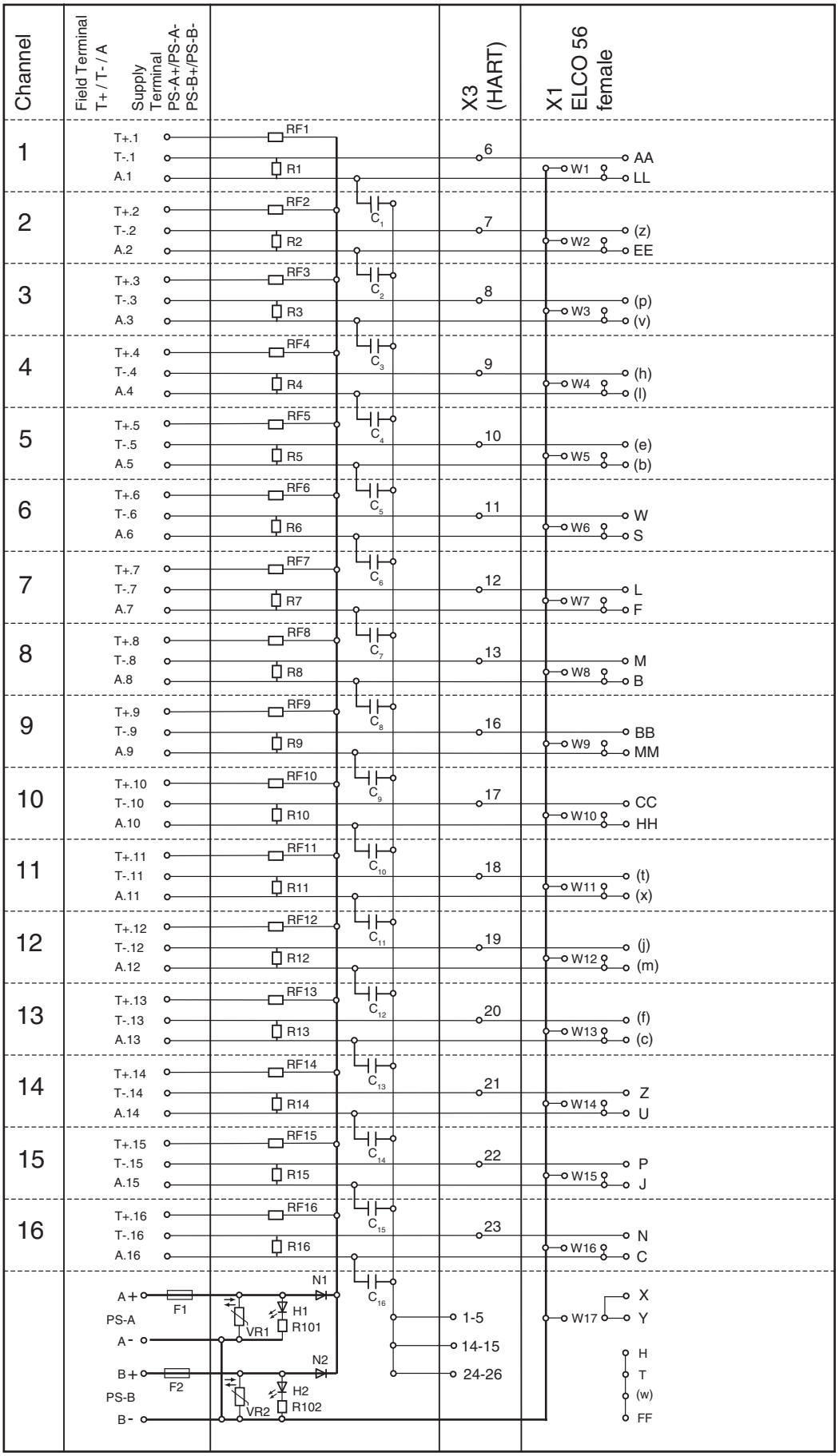

Дата освобождения 2016-05-19 10:35 Дата выхода 2016-06-14 226188_rus.xml

Область применения

Стандартный контур: 2-проводной вход передатчика HART

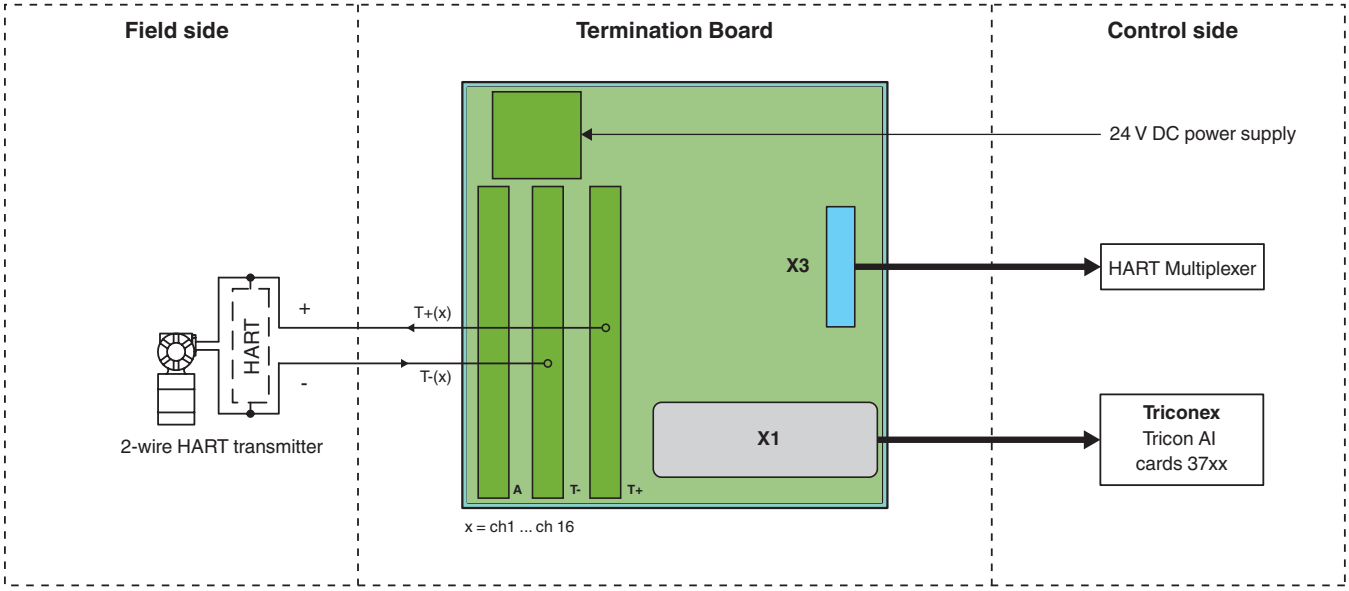

Обязательно установите перемычку W1 ... W16, W17.

Стандартный контур: источник тока HART

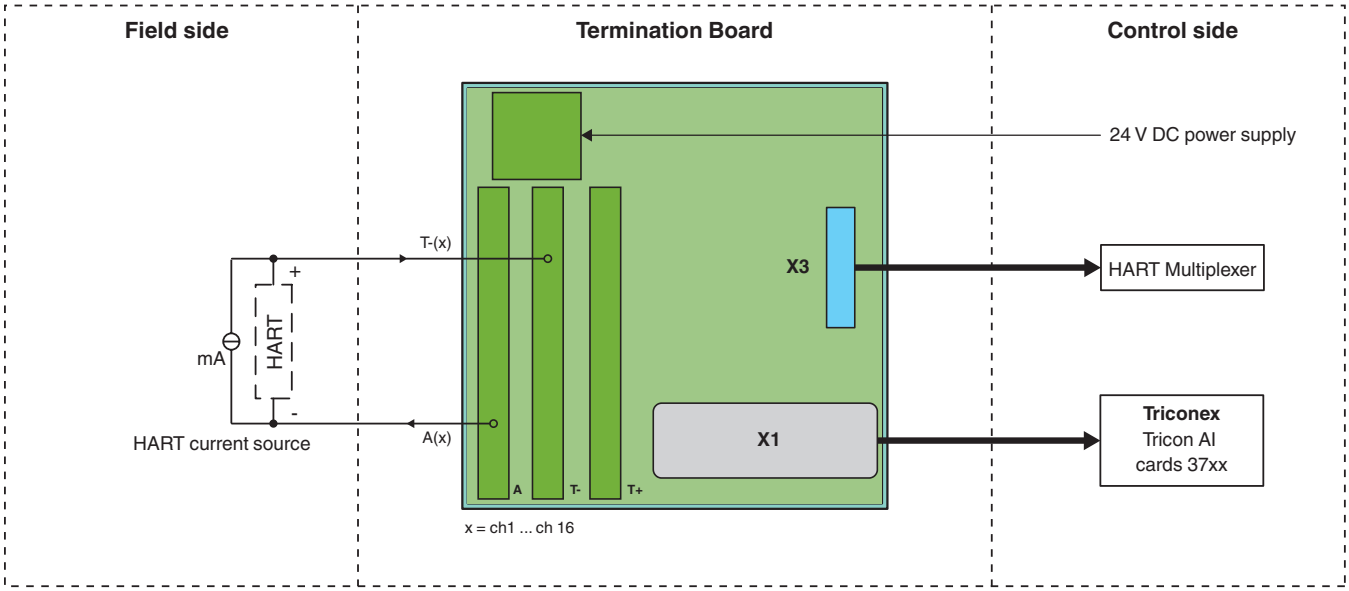

Общий режим: установите перемычку W1 ... W16, W17.
Дифференциальный режим: снимите перемычку W1 ... W16, W17.

Дата освобождения 2016-05-19 10:35 Дата выхода 2016-06-14 226188_rus.xml