0102

Код для заказа

NCN3-F31K-N4-B13-S

Характеристики

- **Непосредственный монтаж на стандартном приводе**
- **Компактный и устойчивый корпус с подключением клеммной колодки**
- **Постоянная юстировка**
- **Свидетельство ЕС об испытании образца по нормам T?V99 ATEX 1479X**
- **Винтовые зажимы**
- **Может эксплуатироваться при условиях до SIL 2 согласно нормам IEC 61508**
- **Светодиоды для переключения состояния датчика и электромагнитного клапана**
- **Светодиоды клапана, отключаемые**

Принадлежности

BT65A
Привод датчика для серии F31
BT65X
Привод датчика для серии F31
BT115A
Привод датчика для серии F31
BT115X
Привод датчика для серии F31
BT65B
Привод датчика для серии F31
BT115B
Привод датчика для серии F31

Технические данные

Общие данные		
Функция переключателя		2 x нормально замкнутый (н.з.)
Вид выхода		NAMUR
Интервал переключений	s_n	3 мм
Монтаж		монтаж заподлицо
Гарантированный интервал переключений	s_a	0 ... 2,4 мм
Эффективный интервал переключений	s_r	2,7 ... 3,3 мм обычно.
Орган ручного управления		Высококачественная сталь 1.4305 / AISI 303 8,5 мм x 8,5 мм x 0,5 мм
Коэффициент восстановления r_{Al}		0,5
Коэффициент восстановления r_{Cu}		0,4
Коэффициент восстановления $r_{1.4301}$		1
Понижающий коэффициент r_{St37}		1,3
Понижающий коэффициент r_{Ms}		0,6
Тип выхода		2-проводной
Параметры		
Номинальное напряжение	U_o	8 В
Частота переключений	f	0 ... 3 кГц
Гистерезис	H	обычно. 5 %
Защита от неправильной полярности подключения		защита от неправильной полярности подключения
Защита от короткого замыкания		да
Предназначено для техники 2:1		да , Диод для защиты от неправильной полярности не требуется
Потребляемый ток		
Испытательная пластинка не обнаружена		≥ 3 мА
Испытательная пластинка обнаружена		≤ 1 мА
Время готовности	t_v	≤ 1,1 мсек
Индикация переключения		светодиод, желтый
Индикатор состояния клапана		светодиод, желтый
Параметры функциональной безопасности		
Класс эксплуатационной пригодности и безопасности (КЭПБ)		SIL 2
$MTTF_d$		1470 a
Срок использования (T_M)		20 a
Степень диагностического покрытия (DC)		0 %
Цепь клапана		
Напряжение		макс. 32 В пост. ток
Ток		макс. 240 мА
Защита от короткого замыкания		нет
Защита от неправильной полярности подключения		да, при реверсировании режима работы вывода светодиод не работает, поэтому на электромагнитный клапан подается больше мощности
Окружающие условия		
Температура окружающей среды		-25 ... 100 °C (-13 ... 212 °F)
Температура хранения		-40 ... 100 °C (-40 ... 212 °F)
Механические данные		
Подключение (со стороны системы)		Винтовые зажимы, момент затяжки мин. 0,5 Н*м Длина зачистки: 7 мм
Сечение жилы (со стороны системы)		неподвижно: 0,14 ... 2,5 мм^2 подвижно: 0,14 ... 1,5 мм^2 подвижно с концевой гильзой жилы: 0,25 ... 1,5 мм^2
Подключение (со стороны клапана)		как подключение (на стороне системы)
Сечение жилы (со стороны клапана)		как поперечное сечение жилы (на стороне системы)
Материал корпуса		ПБТ
Торцевая поверхность		ПБТ
Тип защиты		IP67
Момент затяжки винтов крепления корпуса		1 Нм
Момент затяжки резьбового соединения		M20 x 1,5; ≤ 7 Нм
Примечание		Отключение светодиода
Общие сведения		
Эксплуатация во взрывоопасных зонах		см. Руководство по эксплуатации
Соответствие стандартам и директивам		
Соответствие стандартам		
NAMUR		EN 60947-5-6:2000 IEC 60947-5-6:1999
Электромагнитная совместимость		NE 21:2007
Стандарты		EN 60947-5-2:2007 EN 60947-5-2/A1:2012 IEC 60947-5-2:2007 IEC 60947-5-2 AMD 1:2012
Лицензии и сертификаты		
Соответствие EAC		TR CU 012/2011
Разрешение CCC		Для устройств с максимальным рабочим напряжением ≤36 В не требуется допуск, поэтому для них не предусмотрен идентификатор CCC.

Дата публикации: 2018-04-19 08:14 Дата издания: 2018-04-19 281187_rus.xml

Размеры

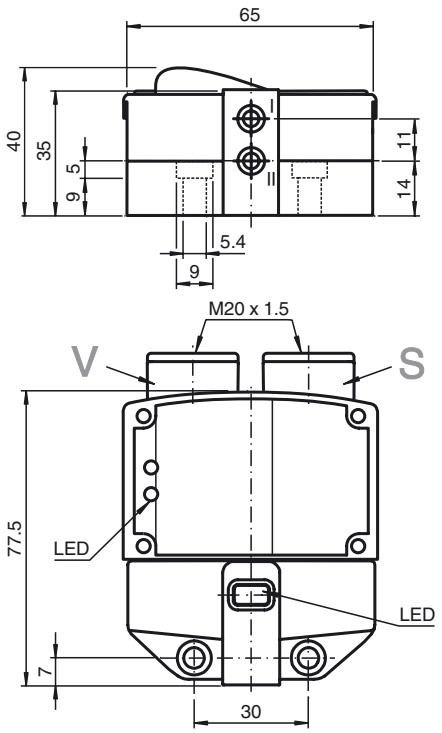

Свързване

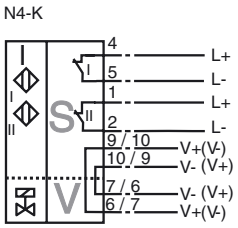

Светодиод - отключение
При неправильной полярности подключения контура/ов клапана/ов не действует индикация положения клапана, т.е. могут быть подключены клапаны низкой мощности.

Дата публикации: 2018-04-19 08:14 Дата издания: 2018-04-19 281187_rus.xml

См. "Общие сведения об информации о продукции Pepperl+Fuchs".
Pepperl+Fuchs Group www.pepperl-fuchs.com
США: +1 330 486 0001 fa-info@us.pepperl-fuchs.com
Германия: +49 621 776-1111 fa-info@pepperl-fuchs.com
Сингапур: +65 6779 9091 fa-info@sg.pepperl-fuchs.com
PEPPERL+FUCHS SENSING YOUR NEEDS

Данные для применения в опасных зонах		
Уровень защиты оборудования		Ga , Gb , Gc (ic) , Mb
Уровень защиты оборудования Ga		
Тип взрывозащиты		искрозащита
Маркировка CE		CE 0102
Сертификат		
Соответствующий тип		NCN3-F31K-N4...
Сертификат ATEX		TUV 99 ATEX 1479 X
Маркировка ATEX		Ex II 1G Ex ia IIC T6...T1 Ga
Стандарты		EN 60079-0:2012+A11:2013 , EN 60079-11:2012
Сертификат IECEx		IECEx TUN 17.0021X
Маркировка IECEx		Ex ia IIC T6...T1 Ga
Стандарты		IEC 60079-0:2011 , IEC 60079-11:2011
Эффективная внутренняя индуктивность C_i		≤ 100 нФ Значение действует для одной цепи сенсорного датчика. Предусмотрено использование кабеля длиной 10 м.
Эффективная внутренняя емкость L_i		≤ 100 мкХ Значение действует для одной цепи сенсорного датчика. Предусмотрено использование кабеля длиной 10 м.
Максимальная допустимая температура окружающей среды	T_{amb}	Также необходимо соблюдать максимальную допустимую температуру внешней среды, указанную в разделе общих технических данных. Придерживайтесь меньшего из двух значений.
для ATEX		при U_i = 15 В , I_i = 25 мА , P_i = 34 mW , T6 : 55 °C (131 °F) T5 : 65 °C (149 °F) T4 : 95 °C (203 °F) T3 : 95 °C (203 °F) T2 : 95 °C (203 °F) T1 : 95 °C (203 °F) при U_i = 16 В , I_i = 25 мА , P_i = 64 mW , T6 : 55 °C (131 °F) T5 : 65 °C (149 °F) T4 : 95 °C (203 °F) T3 : 95 °C (203 °F) T2 : 95 °C (203 °F) T1 : 95 °C (203 °F) при U_i = 16 В , I_i = 52 мА , P_i = 169 mW , T6 : 45 °C (113 °F) T5 : 60 °C (140 °F) T4 : 85 °C (185 °F) T3 : 85 °C (185 °F) T2 : 85 °C (185 °F) T1 : 85 °C (185 °F)
для IECEx		при U_i = 15 В , I_i = 25 мА , P_i = 34 mW , T6 : 70 °C (158 °F) T5 : 85 °C (185 °F) T4 : 100 °C (212 °F) T3 : 100 °C (212 °F) T2 : 100 °C (212 °F) T1 : 100 °C (212 °F) при U_i = 15 В , I_i = 25 мА , P_i = 64 mW , T6 : 70 °C (158 °F) T5 : 85 °C (185 °F) T4 : 100 °C (212 °F) T3 : 100 °C (212 °F) T2 : 100 °C (212 °F) T1 : 100 °C (212 °F) при U_i = 15 В , I_i = 52 мА , P_i = 169 mW , T6 : 65 °C (149 °F) T5 : 80 °C (176 °F) T4 : 90 °C (194 °F) T3 : 90 °C (194 °F) T2 : 90 °C (194 °F) T1 : 90 °C (194 °F)
Максимальные значения цепи клапана		Это значение относится к цепи каждого клапана. Предусмотрено использование кабеля длиной 10 м.
Напряжение	U_i	≤ 32 В
Ток	I_i	≤ 240 мА
Внутренняя емкость	C_i	≤ 10 нФ
Внутренняя индуктивность	L_i	≤ 20 мкХ

Дата публикации: 2018-04-19 08:14 Дата издания: 2018-04-19 281187_rus.xml

Уровень защиты оборудования Gb		
Тип взрывозащиты		искрозащита
Маркировка CE		CE 0102
Сертификат		
Соответствующий тип		NCN3-F31K-N4...
Сертификат ATEX		TUV 99 ATEX 1479 X
Маркировка ATEX		Ex II 1G Ex ia IIC T6…T1 Ga
Стандарты		EN 60079-0:2012+A11:2013 , EN 60079-11:2012
Сертификат IECEx		IECEx TUN 17.0021X
Маркировка IECEx		Ex ia IIC T6...T1 Ga
Стандарты		IEC 60079-0:2011 , IEC 60079-11:2011
Эффективная внутренняя индуктивность C_i		≤ 100 нФ Значение действует для одной цепи сенсорного датчика. Предусмотрено использование кабеля длиной 10 м.
Эффективная внутренняя емкость L_i		≤ 100 мкХ Значение действует для одной цепи сенсорного датчика. Предусмотрено использование кабеля длиной 10 м.
Максимальная допустимая температура окружающей среды	T_{amb}	Также необходимо соблюдать максимальную допустимую температуру внешней среды, указанную в разделе общих технических данных. Придерживайтесь меньшего из двух значений. при U_i = 15 В , I_i = 25 мА , P_i = 34 mW , T6 : 70 °C (158 °F) T5 : 85 °C (185 °F) T4 : 100 °C (212 °F) T3 : 100 °C (212 °F) T2 : 100 °C (212 °F) T1 : 100 °C (212 °F) при U_i = 15 В , I_i = 25 мА , P_i = 64 mW , T6 : 70 °C (158 °F) T5 : 85 °C (185 °F) T4 : 100 °C (212 °F) T3 : 100 °C (212 °F) T2 : 100 °C (212 °F) T1 : 100 °C (212 °F) при U_i = 15 В , I_i = 52 мА , P_i = 169 mW , T6 : 65 °C (149 °F) T5 : 80 °C (176 °F) T4 : 90 °C (194 °F) T3 : 90 °C (194 °F) T2 : 90 °C (194 °F) T1 : 90 °C (194 °F)
Максимальные значения цепи клапана		Это значение относится к цепи каждого клапана. Предусмотрено использование кабеля длиной 10 м.
Напряжение	U_i	≤ 32 В
Ток	I_i	≤ 240 мА
Внутренняя емкость	C_i	≤ 10 нФ
Внутренняя индуктивность	L_i	≤ 20 мкХ

Дата публикации: 2018-04-19 08:14 Дата издания: 2018-04-19 281187_rus.xml

См. "Общие сведения об информации о продукции Pepperl+Fuchs".
Pepperl+Fuchs Group www.pepperl-fuchs.com
США: +1 330 486 0001 fa-info@us.pepperl-fuchs.com
Германия: +49 621 776-1111 fa-info@pepperl-fuchs.com
Сингапур: +65 6779 9091 fa-info@sg.pepperl-fuchs.com
PEPPERL+FUCHS SENSING YOUR NEEDS

Уровень защиты оборудования Gc (ic)		
Тип взрывозащиты		искрозащита
Маркировка CE		CE 0102
Сертификат		
Сертификат ATEX		PF13CERT2895 X
Маркировка ATEX		Ex II 3G Ex ic IIC T6...T1 Gc
Стандарты		EN 60079-0:2012+A11:2013 , EN 60079-11:2012
Эффективная внутренняя индуктивность C_i		≤ 100 нФ Значение действует для одной цепи сенсорного датчика. Предусмотрено использование кабеля длиной 10 м.
Эффективная внутренняя емкость L_i		≤ 100 мкХ Значение действует для одной цепи сенсорного датчика. Предусмотрено использование кабеля длиной 10 м.
Максимальная допустимая температура окружающей среды	T_{amb}	Также необходимо соблюдать максимальную допустимую температуру внешней среды, указанную в разделе общих технических данных. Придерживайтесь меньшего из двух значений. при U_i = 20 В , I_i = 25 мА , P_i = 34 mW , T6 : 70 °C (158 °F) T5 : 85 °C (185 °F) T4 : 100 °C (212 °F) T3 : 100 °C (212 °F) T2 : 100 °C (212 °F) T1 : 100 °C (212 °F) при U_i = 20 В , I_i = 25 мА , P_i = 64 mW , T6 : 70 °C (158 °F) T5 : 85 °C (185 °F) T4 : 100 °C (212 °F) T3 : 100 °C (212 °F) T2 : 100 °C (212 °F) T1 : 100 °C (212 °F) при U_i = 20 В , I_i = 52 мА , P_i = 169 mW , T6 : 65 °C (149 °F) T5 : 80 °C (176 °F) T4 : 90 °C (194 °F) T3 : 90 °C (194 °F) T2 : 90 °C (194 °F) T1 : 90 °C (194 °F)
Максимальные значения цепи клапана		Это значение относится к цепи каждого клапана. Предусмотрено использование кабеля длиной 10 м.
Напряжение	U_i	≤ 32 В
Ток	I_i	≤ 240 мА
Внутренняя емкость	C_i	≤ 10 нФ
Внутренняя индуктивность	L_i	≤ 20 мкХ

Уровень защиты оборудования Mb		
Тип взрывозащиты		искрозащита
Маркировка CE		CE 0102
Сертификат		
Соответствующий тип		NCN3-F31K-N4...
Сертификат IECEx		IECEx TUN 17.0021X
Маркировка IECEx		Ex ia I Mb
Стандарты		IEC 60079-0:2011 , IEC 60079-11:2011
Эффективная внутренняя индуктивность C_i		≤ 100 нФ Значение действует для одной цепи сенсорного датчика. Предусмотрено использование кабеля длиной 10 м.
Эффективная внутренняя емкость L_i		≤ 100 мкХ Значение действует для одной цепи сенсорного датчика. Предусмотрено использование кабеля длиной 10 м.
Максимальная допустимая температура окружающей среды	T_{amb}	Также необходимо соблюдать максимальную допустимую температуру внешней среды, указанную в разделе общих технических данных. Придерживайтесь меньшего из двух значений. при U_i = 15 В , I_i = 25 мА , P_i = 34 mW : 100 °C (212 °F) при U_i = 15 В , I_i = 25 мА , P_i = 64 mW : 100 °C (212 °F) при U_i = 15 В , I_i = 52 мА , P_i = 169 mW : 90 °C (194 °F)
Максимальные значения цепи клапана		Это значение относится к цепи каждого клапана. Предусмотрено использование кабеля длиной 10 м.
Напряжение	U_i	≤ 32 В
Ток	I_i	≤ 240 мА
Внутренняя емкость	C_i	≤ 10 нФ
Внутренняя индуктивность	L_i	≤ 20 мкХ

Дата публикации: 2018-04-19 08:14 Дата издания: 2018-04-19 281187_rus.xml