Код для заказа

40FY26-33

Характеристики

- **Холл-датчик**
- **Датчик для задержки двери**
- **Устойчивый к манипуляциям магнетический исполнительный элемент**

Принадлежности

41FY1

41FY2

V1-G-2M-PVC

Технические данные

Общие данные		
Функция переключающих элементов		Замыкающий контакт PNP
Интервал переключений	s_n	использовать либо 41FY1 - 6,4 - 15,2 мм, либо 41FY2 - 7,6 - 19 мм
Монтаж		монтаж не заподлицо
Выходная полярность		пост. ток
Параметры		
Рабочее напряжение	U_B	10 ... 30 В пост. ток
Гистерезис	H	5 ... 25 %
Защита от короткого замыкания		да
Падение напряжения	U_d	≤ 2,5 В пост. ток
Воспроизводимость результатов измерений		+/- 3 %
Рабочий ток	I_L	≤ 200 мА
Остаточный ток	I_r	≤ 30 мА
Ток холостого хода	I_0	≤ 40 мА
Индикаторы/элементы управления		
Светодиодный индикатор		Коммутационное положение
Электрические данные		
Максимально допустимая электрическая нагрузка		10 - 30 В пост.ток
Окружающие условия		
Окружающая температура		-30 ... 85 °C (-22 ... 185 °F)
Механические данные		
Тип подключения		Штекерный разъем прибора M12 x 1 , 4-контактный
Материал корпуса		Поликарбонат
Торцевая поверхность		Поликарбонат
Тип защиты		IP67
Соответствие стандартам и директивам		
Соответствие стандартам		
Стандарты		EN 60947-5-2:2007 IEC 60947-5-2:2007
Лицензии и сертификаты		
Разрешение по нормам UL		cULus Listed, General Purpose
Разрешение CSA		cCSAus Listed, General Purpose

Размеры

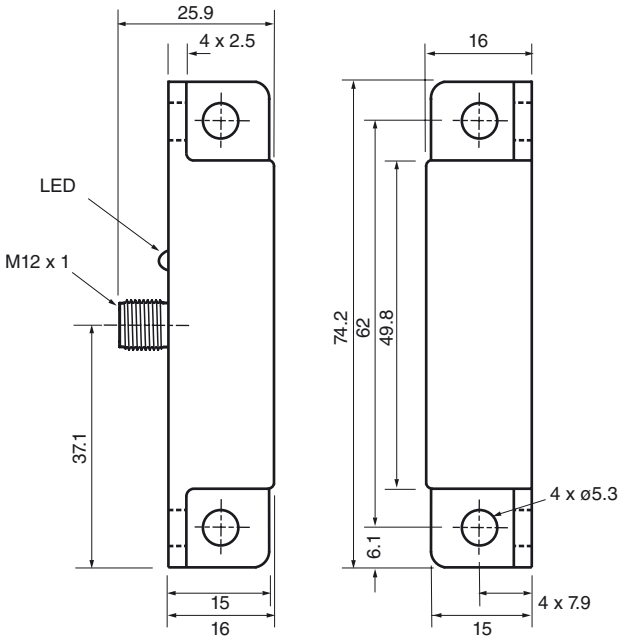

Свързване

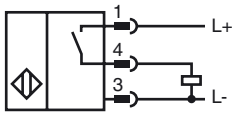

Дата публикации: 2015-03-20 22:10 Дата издания: 2015-03-20 450031_rus.xml

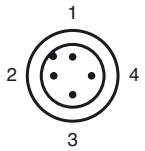

Проволока цвета в соответствии с EN 60947-5-2

1	BN
2	WH
3	BU
4	BK

Дата публикации: 2015-03-20 22:10 Дата издания: 2015-03-20 450031_rus.xml

См. "Общие сведения об информации о продукции Pepperl+Fuchs".
Pepperl+Fuchs Group www.pepperl-fuchs.com
США: +1 330 486 0001 fa-info@us.pepperl-fuchs.com
Германия: +49 621 776-1111 fa-info@pepperl-fuchs.com
Сингапур: +65 6779 9091 fa-info@sg.pepperl-fuchs.com
PEPPERL+FUCHS SENSING YOUR NEEDS