Explosionsschutzgehäuse A**70, ALU

Ref.: K-A__70-___-1
11.06.2019
010102007099999999

Vorteile
- Auch mit Seilzugbox
- Explosionsschutzgehäuse
- Ex-Schutz Zone 1/2 mit Seilzug
- Ex-Schutz Zone 1/2/21/22
- Schnittstellen-Vielfalt
- Speziell für Drehgeber

Allgemeine Daten

Nennspannung - Kennwert	24 VDC
Leistungsaufnahme	<= 3 W Aluminium-Variante
Geräteausführung - Typ	Single-/Multi-Turn
PROFIBUS - Schnittstelle - PROFIBUS-DP V0	IEC 61158, IEC 61784
- PNO Encoder-Profil	Klasse 1 und 2
CAN DeviceNet™ - Schnittstelle - CAN DeviceNet™	EN 50325-2
- Busankopplung	ISO 11898-1, ISO 11898-2
- CAN Spezifikation 2.0 A	11-Bit Identifier
CANopen - Schnittstelle - CANopen	EN 50325-4
- Busankopplung	ISO 11898-1, ISO 11898-2
- CAN Spezifikation 2.0 A	11-Bit Identifier
- Geräte-Profil für Encoder	CiA DS406
PROFINET IO - Schnittstelle - PROFINET IO – Device	IEC 61158, IEC 61784-1
- Physical Layer	Fast Ethernet, ISO/IEC 8802-3
SSI - Schnittstelle - SSI-Takteingang	Optokoppler
- SSI-Datenausgang	RS-422, 2-Draht

Änderungen vorbehalten.

TR-Electronic GmbH
Eglishalde 6
78647 Trossingen
Tel. +49 (0) 7425 228-0
info@tr-electronic.de
www.tr-electronic.de

Explosionsschutzgehäuse A**70, ALU

Ref.: K-A__70-___-1
11.06.2019
010102007099999999

Allgemeine Daten Fortsetzung

- SSI-Taktfrequenz	80…1000 kHz
- SSI-Monozeit, typisch	20 µs
Inkremental - Schnittstelle - Ausstattung	Optionale Schnittstelle
- Inkrementalsignale, Rechteck	K1± K2±
- Impulse, Rechteck	1024 oder 2048
- Ausgangstreiber, TTL	RS-422, 5 VDC
Analog - Schnittstelle - Spannung/Strom	Werkseinstellung
- Auflösung	16 Bit D/A Wandler
- Spannungsausgang	0…+10 VDC
- Stromausgang	0…20 mA
Parametrisierungsart	programmierbar
Programmier - Tool	Fieldbus-Device
	TR-Soft: TRWinProg
Externe Eingänge - V/R	Zählrichtung
- Preset	elektronische Justage
- Logischer Zustand	„0“ < +2V, „1“ = Versorgung
Maximal Drehzahl, mechanisch	<= 6000 1/min
Wellenbelastung, axial/radial	<= 40 N, <= 60 N
Lagerlebensdauer	>= 3,68E+10 Umdrehungen
Lagerlebensdauer - Beiwerte - Drehzahl	3000 1/min
- Betriebstemperatur	60 °C
- Wellenbelastung, axial/radial	<= 20 N, <= 30 N
Angriffspunkt, Wellenbelastung	am Wellenende
Wellenausführung - Wellendurchmesser [mm]	10
- Wellendurchmesser [mm]	12

Umgebungsbedingungen

Vibration - Kennwert	<= 100 m/s²
- Sinus	50…2000 Hz
Schock - Kennwert	<= 1000 m/s²

Änderungen vorbehalten.

TR-Electronic GmbH
Eglishalde 6
78647 Trossingen
Tel. +49 (0) 7425 228-0
info@tr-electronic.de
www.tr-electronic.de

Explosionsschutzgehäuse A**70, ALU

Umgebungsbedingungen Fortsetzung

- Halbsinus	11 ms
Störfestigkeit	DIN EN 61000-6-2
Störaussendung	DIN EN 61000-6-3
Arbeitstemperatur - Standard	-20…+60 °C
Lagertemperatur, trocken	-30…+80 °C
Relative Luftfeuchte	98 %, keine Betauung
Schutzart - Standard	IP65
- Optional	erweitert auf IP67
Relevante Ex Richtlinie/Normen - Richtlinie 2014/34/EU (ATEX)	Bestimmungsgemäße Verwendung
- EN 60079-0	Allgemeine Anforderungen
- EN 60079-1	Druckfeste Kapselung „d“
- DIN EN 60079-14	Projektierung, Errichtung
- EN 60079-31	Staub Ex-Schutz Gehäuse „t“
- DIN EN 60529	Schutzarten, Gehäuse (IP-Code)
- EN 13463-1 *	Grundlagen und Anforderungen *
- EN 13463-5 *	konstruktive Sicherheit 'c' *
- *	bei Ausführung mit Seilzugbox
- EN 1127-1 *	Grundlagen und Methodik *
Ex-Schutz - Daten, Gas - Gerätegruppe /-Kategorie	II 2G (Gb, Zone 1)
- Zündschutzart	c (konstruktive Sicherheit) *
- Zündschutzart	db (druckfeste Kapselung)
- Gruppe	IIC (Wasserstoff)
- Temperatur, Oberfläche	T5 (<= 100 °C) *
- Temperatur, Oberfläche	T6 (<= 85 °C)
- *	bei Ausführung mit Seilzugbox
Ex-Schutz - Daten, Staub - Gerätegruppe /-Kategorie	II 2D (Db, Zone 21)
- Zündschutzart	tb (Schutz durch Gehäuse)
- Gruppe	IIIC (leitfähiger Staub)
- Temperatur, Oberfläche	T80°C
- Hinweise	Ex-Gehäuse ohne Seilzug!
Baumusterprüfbescheinigungen	IBExU 11 ATEX 1125 X
	TÜV 03 ATEX 7131 X

Änderungen vorbehalten.

TR-Electronic GmbH
Eglishalde 6
78647 Trossingen
Tel. +49 (0) 7425 228-0
info@tr-electronic.de
www.tr-electronic.de

Explosionsschutzgehäuse A**70, ALU

Ref.: K-A__70-___-1
11.06.2019
010102007099999999

Maßzeichnung

Standard-Ausführung / Standard type

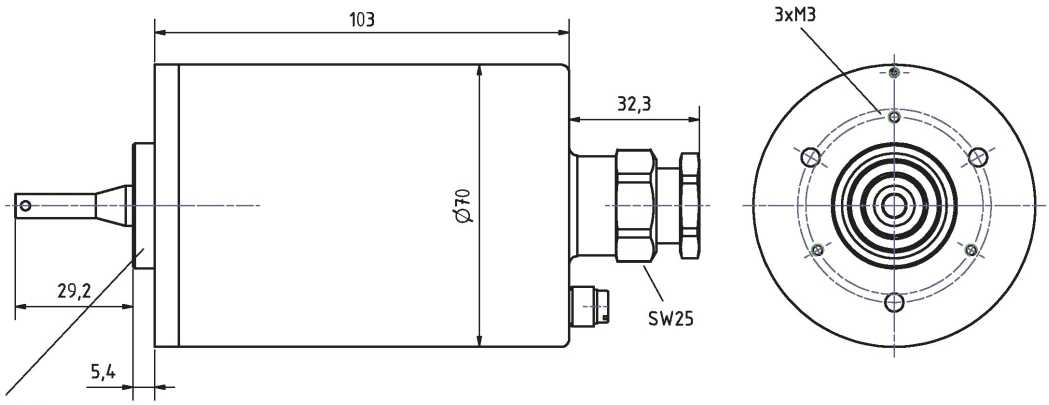

ohne kundenspezifischen Flanschring und Welle! / without customized flange and shaft!

Für die Projektierung kundenspezifische Maßzeichnung anfordern! / For project planning please request customized dimensional drawing!

Änderungen vorbehalten.

TR-Electronic GmbH
Eglishalde 6
78647 Trossingen
Tel. +49 (0) 7425 228-0
info@tr-electronic.de
www.tr-electronic.de

Explosionsschutzgehäuse A**70, ALU

Ref.: K-A__70-___-1
11.06.2019
010102007099999999

Vorschlagstypen

AEV70I*3000 INC_PP 45ZB12N	AEV70I-10001
AMV70M*4096/256 ANA_I 36ZB10GL	AMV70M-00101

Änderungen vorbehalten.

TR-Electronic GmbH
Eglishalde 6
78647 Trossingen
Tel. +49 (0) 7425 228-0
info@tr-electronic.de
www.tr-electronic.de