Absolut-Encoder CEH582 - PROFIBUS

Ref.: K-CEH58_2-PB-1
11.06.2019
010102058202020202

Vorteile

- PNO Encoder-Profil, KL 1/2
- Preset "on the fly"
- Rundachsenfunktion
- Salzbeständig

Allgemeine Daten

Nennspannung - Kennwert	24 VDC
- Grenzwerte, min/max	10/30 VDC
Nennstrom, typisch - Kennwert	60 mA
- Zustand	ohne Last
Versorgung - Bei UL / CSA-Zulassung	gemäß NEC Klasse 2
Geräteausführung - Typ	Single-/Multi-Turn
Gesamtauflösung	<= 33 Bit
Schrittzahl pro Umdrehung	<= 32768
Anzahl Umdrehungen	<= 256000
Ausgabekapazität	<= 25 Bit
PROFIBUS - Schnittstelle - PROFIBUS-DP V0	IEC 61158, IEC 61784
- PNO Encoder-Profil	Klasse 1 und 2
Übertragungsrate - Kennwert	9,6…12000 kbit/s
Zykluszeit	250 µs
Parameter/Funktionen, änderbar	Auflösung
	Ausgabecode

Änderungen vorbehalten.

TR-Electronic GmbH
Eglishalde 6
78647 Trossingen
Tel. +49 (0) 7425 228-0
info@tr-electronic.de
www.tr-electronic.de

Absolut-Encoder CEH582 - PROFIBUS

Ref.: K-CEH58_2-PB-1
11.06.2019
010102058202020202

Allgemeine Daten Fortsetzung

	Endschalter
	Justage-Parameter
	Zählrichtung
	Getriebefunktion
	Geschwindigkeitsparameter
Parametrisierungsart	programmierbar
Programmier - Tool	Fieldbus-Device
Maximal Drehzahl, mechanisch	<= 6000 1/min
Wellenbelastung, axial/radial	Eigenmasse
Lagerlebensdauer	>= 3,9E+10 Umdrehungen
Lagerlebensdauer - Beiwerte - Drehzahl	6000 1/min
- Betriebstemperatur	60 °C
Wellenausführung - Wellendurchmesser [mm]	8
- Wellendurchmesser [mm]	10
- Wellendurchmesser [mm]	11
- Wellendurchmesser [mm]	12
- Wellendurchmesser [mm]	14
- Wellendurchmesser [mm]	15
- Wellendurchmesser ["]	1/4
- Wellendurchmesser ["]	3/8
Winkelbeschleunigung	<= 10E+4 rad/s²
Trägheitsmoment, typisch	2,5E-6 kg m²
Anlaufdrehmoment, 20 °C	3,7 Ncm
Rundlauftoleranz	± 0,3 mm (statisch, radial)
Masse, typisch	0,35 kg

Umgebungsbedingungen

Vibration	DIN EN 60068-2-6
- Kennwert	<= 100 m/s²
- Sinus	50…2000 Hz
Schock	DIN EN 60068-2-27
- Kennwert	<= 1000 m/s²
- Halbsinus	11 ms

Änderungen vorbehalten.

TR-Electronic GmbH
Eglishalde 6
78647 Trossingen
Tel. +49 (0) 7425 228-0
info@tr-electronic.de
www.tr-electronic.de

Umgebungsbedingungen Fortsetzung

Störfestigkeit	DIN EN 61000-6-2
Störaussendung	DIN EN 61000-6-3
Arbeitstemperatur - Standard	-20…+75 °C
Lagertemperatur, trocken	-30…+85 °C
Relative Luftfeuchte	98 %, keine Betauung
Schutzart - Standard	IP54
- Optional	erweitert auf IP65
Beständigkeit - gegen Salz (Seewasser)	DIN EN IEC 60068-2-52
- Prüfverfahren	Prüfverfahren 1
- ausgenommen sind	Anbauteile

Änderungen vorbehalten.

TR-Electronic GmbH
Eglishalde 6
78647 Trossingen
Tel. +49 (0) 7425 228-0
info@tr-electronic.de
www.tr-electronic.de

Absolut-Encoder CEH582 - PROFIBUS

Ref.: K-CEH58_2-PB-1
11.06.2019
010102058202020202

Maßzeichnung

Radial

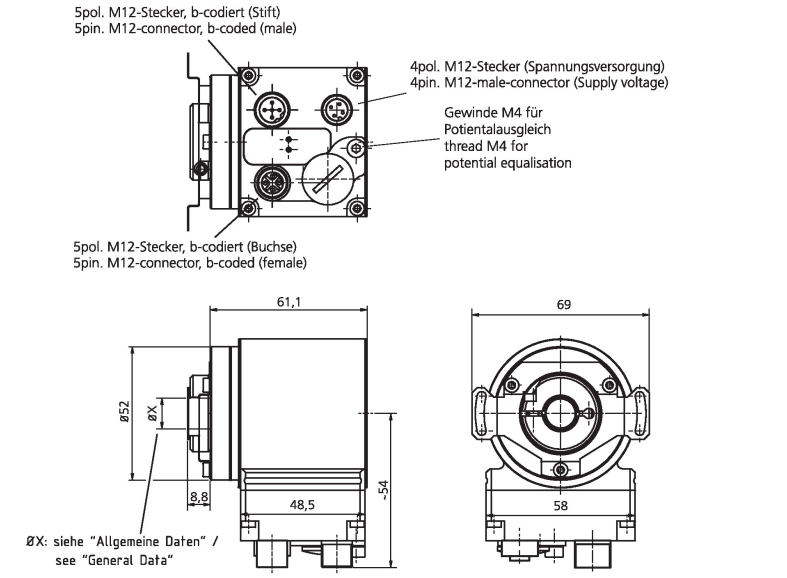

Axial — Nur Sacklochwelle / Blind shaft only

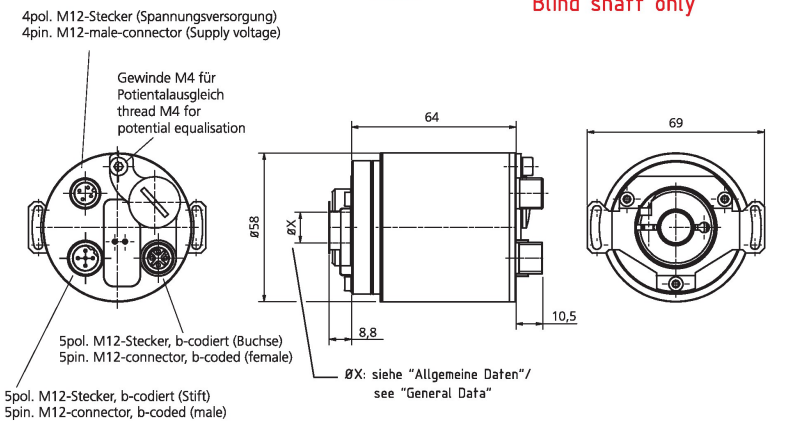

Fehlende Abmaße bzw. abweichendes Design, siehe Art.-Nr. bezogene Zeichnung / Missing dimensions or different design, see drawing related to the order number

Änderungen vorbehalten.

TR-Electronic GmbH
Eglishalde 6
78647 Trossingen
Tel. +49 (0) 7425 228-0
info@tr-electronic.de
www.tr-electronic.de