# Absolut-Encoder COH802 - EPN

**Ref.: K-COH80_2-PN-1**
11.06.2019
010102999999999999

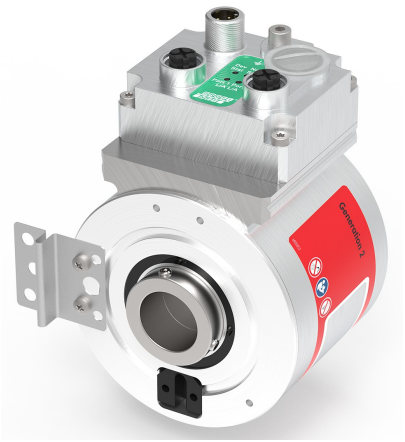

Field-Bus

Vorteile

- Fast Start-Up, FSU
- Hochauflösendes Mess-System
- Medienredundanz-Protokoll, MRP
- PNO Encoder-Profil, KL 3/4
- Preset "on the fly"
- Rundachsenfunktion
- Taktsynchrone Anwendungen, IRT
- Wellen-Ø bis 27 mm

## Allgemeine Daten

| | |
|---|---|
| Nennspannung<br>- Kennwert | 24 VDC |
| - Grenzwerte, min/max | 10/30 VDC |
| Nennstrom, typisch<br>- Kennwert | 120 mA |
| - Zustand | ohne Last |
| Geräteausführung<br>- Typ | Single-/Multi-Turn |
| Gesamtauflösung | <= 36 Bit |
| Schrittzahl pro Umdrehung | <= 262144 |
| Anzahl Umdrehungen | <= 256000 |
| Ausgabekapazität | <= 30 Bit |
| PROFINET IO - Schnittstelle<br>- PROFINET IO – Device | IEC 61158, IEC 61784-1 |
| - Physical Layer | Fast Ethernet, ISO/IEC 8802-3 |
| - PROFINET-Spezifikation | V2.3 |
| - Conformance Class | B, C |
| - Real-Time-Klassen | Class 1, 2 (RT), Class 3 (IRT) |
| - Media Redundancy Protocol, MRP | ja, wird unterstützt |
| - PNO Encoder-Profil | Klasse 3 und 4, V4.1 |
| - Fast Start-Up (FSU) | 3-fach schnellerer Hochlauf |

**Änderungen vorbehalten.**

TR-Electronic GmbH
Eglishalde 6
78647 Trossingen
Tel. +49 (0) 7425 228-0
info@tr-electronic.de
www.tr-electronic.de

# Absolut-Encoder COH802 - EPN

**Ref.: K-COH80_2-PN-1**
11.06.2019
010102999999999999

## Allgemeine Daten Fortsetzung

| | |
|---|---|
| Übertragungsrate<br>- Kennwert | 100 MBit/s |
| Parameter/Funktionen, änderbar | Adressierung |
| | Justage-Parameter |
| | Skalierungsparameter |
| | Zählrichtung |
| | Geschwindigkeitsparameter |
| Parametrisierungsart | programmierbar |
| Programmier - Tool | Fieldbus-Device |
| Maximal Drehzahl, mechanisch | <= 3000 1/min |
| Wellenbelastung, axial/radial | Eigenmasse |
| Lagerlebensdauer | >= 3,9E+10 Umdrehungen |
| Lagerlebensdauer - Beiwerte<br>- Drehzahl | 3000 1/min |
| - Betriebstemperatur | 60 °C |
| Wellenausführung<br>- Wellendurchmesser [mm] | 10 |
| - Wellendurchmesser [mm] | 14 |
| - Wellendurchmesser [mm] | 16 |
| - Wellendurchmesser [mm] | 20 |
| - Wellendurchmesser [mm] | 24 |
| - Wellendurchmesser [mm] | 25 |
| - Wellendurchmesser [mm] | 27 |
| Winkelbeschleunigung | <= 10E+4 rad/s² |
| Trägheitsmoment, typisch | 67E-6 kg m² |
| Anlaufdrehmoment, 20 °C | 8 Ncm |
| Rundlauftoleranz | ± 0,05 mm |
| Masse, typisch | 0,7 kg |

## Umgebungsbedingungen

| | |
|---|---|
| Vibration | DIN EN 60068-2-6 |
| - Kennwert | <= 100 m/s² |
| - Sinus | 50…2000 Hz |
| Schock | DIN EN 60068-2-27 |
| - Kennwert | <= 1000 m/s² |
| - Halbsinus | 11 ms |

**Änderungen vorbehalten.**

TR-Electronic GmbH
Eglishalde 6
78647 Trossingen
Tel. +49 (0) 7425 228-0
info@tr-electronic.de
**www.tr-electronic.de**

## Umgebungsbedingungen Fortsetzung

| | |
|---|---|
| Störfestigkeit | DIN EN 61000-6-2 |
| Störaussendung | DIN EN 61000-6-3 |
| Arbeitstemperatur<br>- Standard | -20…+75 °C |
| - Optional | -40…+75 °C; |
| Lagertemperatur, trocken | -30…+85 °C |
| Relative Luftfeuchte | 98 %, keine Betauung |
| Schutzart<br>- Standard | IP54 |

**Änderungen vorbehalten.**

TR-Electronic GmbH
Eglishalde 6
78647 Trossingen
Tel. +49 (0) 7425 228-0
info@tr-electronic.de
**www.tr-electronic.de**

# Absolut-Encoder COH802 - EPN

**Ref.: K-COH80_2-PN-1**
11.06.2019
010102999999999999

## Maßzeichnung

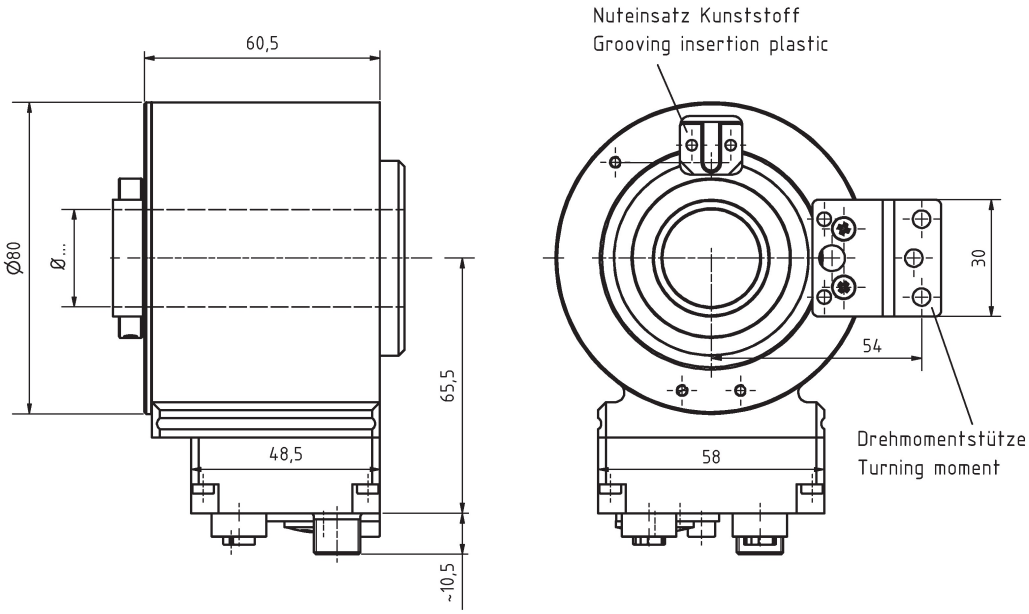


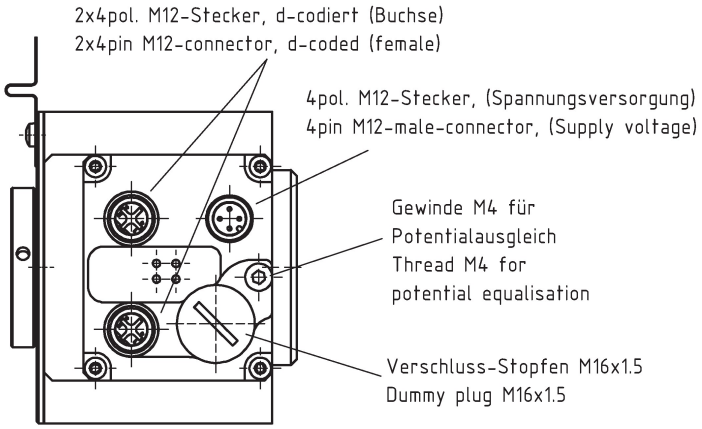


Fehlende Abmaße bzw. abweichendes Design, siehe Art.-Nr. bezogene Zeichnung /
Missing dimensions or different design, see drawing related to the order number

**Änderungen vorbehalten.**


TR-Electronic GmbH
Eglishalde 6
78647 Trossingen
Tel. +49 (0) 7425 228-0
info@tr-electronic.de
**www.tr-electronic.de**