Absolut-Encoder COS58 - CO

Ref.: K-COS58-CO-1
11.06.2019
0101020058030202

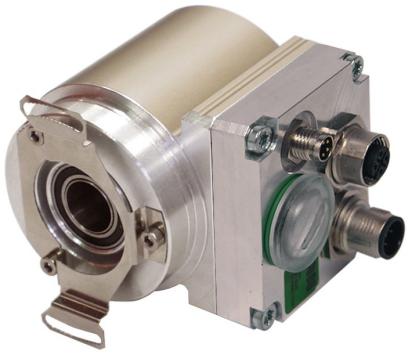

Vorteile
- Flexible Programmierung
- Hochauflösendes Mess-System
- Kundenspezifische Lösungen
- Kurze Lieferzeiten
- Modularer mech. Aufbau
- Modulares Produktspektrum
- Weitere Schnittstellen

Allgemeine Daten

Nennspannung - Kennwert	24 VDC
- Grenzwerte, min/max	11/27 VDC
Nennstrom, typisch - Kennwert	80 mA
- Zustand	ohne Last
Versorgung - Bei UL / CSA-Zulassung	gemäß NEC Klasse 2
Geräteausführung - Typ	Single-/Multi-Turn
Gesamtauflösung	<= 36 Bit
Schrittzahl pro Umdrehung	<= 262144
Anzahl Umdrehungen	<= 256000
Ausgabekapazität	<= 32 Bit
Genauigkeit	± 1 LSB
CANopen - Schnittstelle - CANopen	EN 50325-4
- Busankopplung	ISO 11898-1, ISO 11898-2
- CAN Spezifikation 2.0 A	11-Bit Identifier
- Geräte-Profil für Encoder	CiA DS406
- Layer Setting Services, LSS	CiA DS305
Parameter/Funktionen, änderbar	Auflösung

Änderungen vorbehalten.

TR-Electronic GmbH
Eglishalde 6
78647 Trossingen
Tel. +49 (0) 7425 228-0
info@tr-electronic.de
www.tr-electronic.de

Absolut-Encoder COS58 - CO

Ref.: K-COS58-CO-1
11.06.2019
0101020058030202

Allgemeine Daten Fortsetzung

	Download, EDS-Datei
	Firmware-Update
	Node-ID
	Preset-Parameter
	Übertragungsrate
	Zählrichtung
Parametrisierungsart	programmierbar
Programmier - Tool	Fieldbus-Device
Maximal Drehzahl, mechanisch	<= 12000 1/min
Wellenbelastung, axial/radial	Eigenmasse
Lagerlebensdauer	>= 3,9E+10 Umdrehungen
Lagerlebensdauer - Beiwerte - Drehzahl	6000 1/min
- Betriebstemperatur	60 °C
Wellenausführung - Wellendurchmesser [mm]	8
- Wellendurchmesser [mm]	10
- Wellendurchmesser [mm]	11
- Wellendurchmesser [mm]	12
Winkelbeschleunigung	<= 10E+4 rad/s²
Trägheitsmoment, typisch	2,5E-6 kg m²
Anlaufdrehmoment, 20 °C	2 Ncm
Rundlauftoleranz	± 0,3 mm (statisch, radial)
Masse, typisch	0,3…0,5 kg
Optionale Parallel-Ausgänge - Nockenbahnen	8 Bahnen
- Funktionen	High-/Low-Limit, Hysterese

Umgebungsbedingungen

Vibration - Kennwert	<= 100 m/s²
- Sinus	50…2000 Hz
Schock - Kennwert	<= 1000 m/s²
- Halbsinus	11 ms
Störfestigkeit	DIN EN 61000-6-2

Änderungen vorbehalten.

TR-Electronic GmbH
Eglishalde 6
78647 Trossingen
Tel. +49 (0) 7425 228-0
info@tr-electronic.de
www.tr-electronic.de

Ref.: K-COS58-CO-1
11.06.2019
0101020058030202

Umgebungsbedingungen Fortsetzung

Störaussendung	DIN EN 61000-6-3
Arbeitstemperatur - Standard	0…+60 °C
- Optional	-20…+70 °C;
Lagertemperatur, trocken	-30…+80 °C
Relative Luftfeuchte	98 %, keine Betauung
Schutzart - Standard	IP65

Änderungen vorbehalten.

TR-Electronic GmbH
Eglishalde 6
78647 Trossingen
Tel. +49 (0) 7425 228-0
info@tr-electronic.de
www.tr-electronic.de

Absolut-Encoder COS58 - CO

Ref.: K-COS58-CO-1
11.06.2019
0101020058030202

Maßzeichnung

X: Ø8H7, Ø10H7, Ø12H7

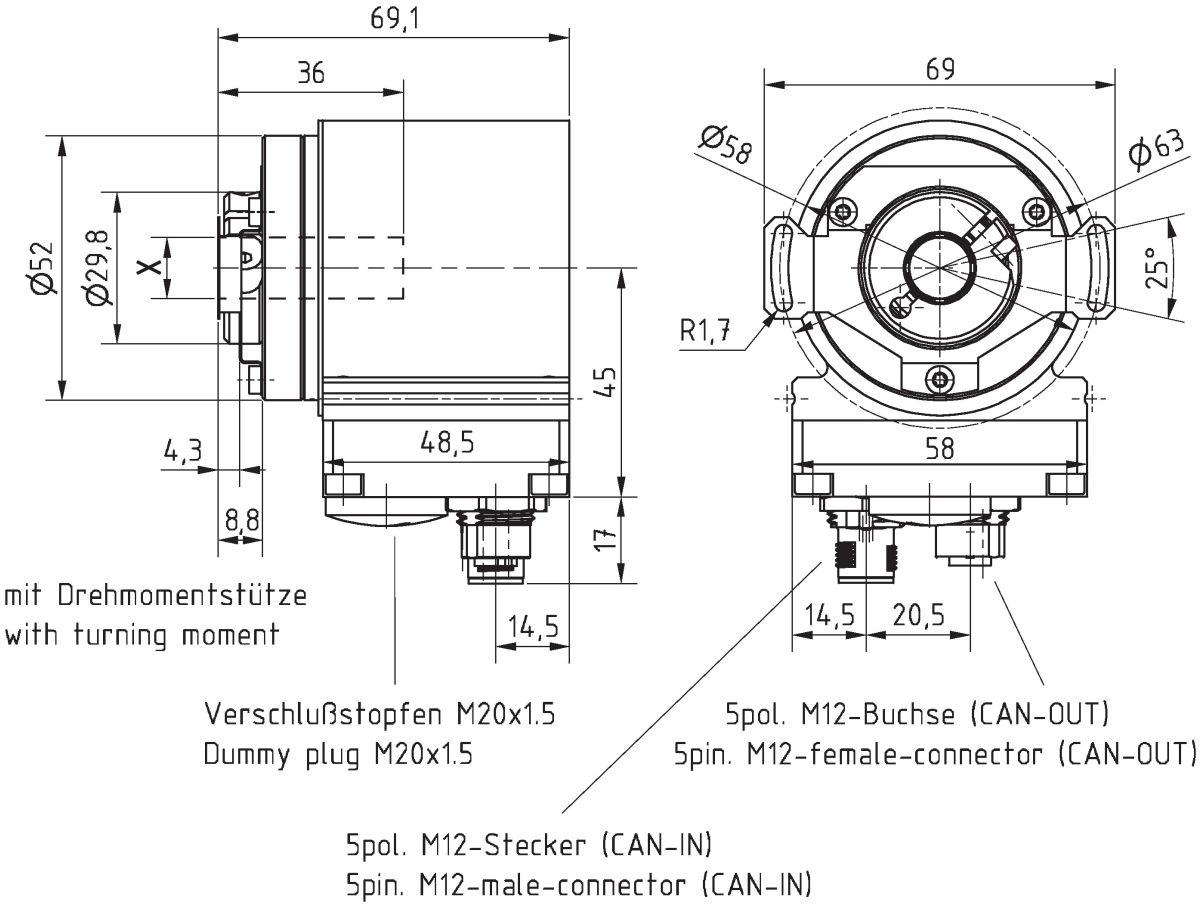

Änderungen vorbehalten.

TR-Electronic GmbH
Eglishalde 6
78647 Trossingen
Tel. +49 (0) 7425 228-0
info@tr-electronic.de
www.tr-electronic.de