Inkremental-Encoder IH120

Ref.: K-IH120-INK-1
11.06.2019
010101012099999999

Vorteile

- Robuste Bauform
- Universelle Anwendungen

Allgemeine Daten

Nennspannung - Kennwert	24 VDC
- Grenzwerte, min/max	11/27 VDC
Nennstrom, typisch - Kennwert	100 mA
- Zustand	ohne Last
Versorgung - Optional	5 VDC ± 5 %
Signalform	Rechteck
Optionales Signal	Sinus, 160 kHz (-3dB), U/I
Inkrementalsignale, Rechteck - Kanäle	K1+, K1-, K2+, K2-
- Spurlage, elektrisch	90 °
Nullimpuls, Rechteck - Kanal (Kanäle)	K0+, K0-
- Anzahl pro Umdrehung	1x
Impulse/Umdrehung, Rechteck	1024
	2500
	3600
	10000
	andere auf Anfrage

Änderungen vorbehalten.

TR-Electronic GmbH
Eglishalde 6
78647 Trossingen
Tel. +49 (0) 7425 228-0
info@tr-electronic.de
www.tr-electronic.de

Inkremental-Encoder IH120

Ref.: K-IH120-INK-1
11.06.2019
010101012099999999

Allgemeine Daten Fortsetzung

Ausgangstreiber, TTL - Ausgangspegel	RS-422, 5 VDC
- Laststrom	<= 20 mA
- Ausgangsfrequenz	<= 300 kHz
Ausgangstreiber, HTL - Ausgangspegel	Gegentakt, Versorgungsspannung
- Laststrom	<= 20 mA
- Ausgangsfrequenz	<= 160 kHz
Phasenwinkel	± 10 ° < 20 kHz
	± 30 ° < 100 kHz
Tastverhältnis	± 10 ° < 20 kHz
	± 30 ° < 100 kHz
Parametrisierungsart	Werkseinstellung
Maximal Drehzahl, mechanisch	<= 4000 1/min
Winkelbeschleunigung	<= 10E+4 rad/s²
Trägheitsmoment, typisch	400E-6 kg m²
Anlaufdrehmoment, 20 °C	10 Ncm
Rundlauftoleranz	± 0,05 mm
Masse, typisch	1,2 kg

Umgebungsbedingungen

Vibration - Kennwert	<= 100 m/s²
- Sinus	20…2000 Hz
Schock - Kennwert	<= 1000 m/s²
- Halbsinus	11 ms
Störfestigkeit	DIN EN 61000-6-2
Störaussendung	DIN EN 61000-6-3
Arbeitstemperatur - Standard	0…+80 °C
Lagertemperatur, trocken	-30…+80 °C
Relative Luftfeuchte	98 %, keine Betauung
Schutzart - Standard	IP62

Änderungen vorbehalten.

TR-Electronic GmbH
Eglishalde 6
78647 Trossingen
Tel. +49 (0) 7425 228-0
info@tr-electronic.de
www.tr-electronic.de

Inkremental-Encoder IH120

Ref.: K-IH120-INK-1
11.06.2019
010101012099999999

Maßzeichnung

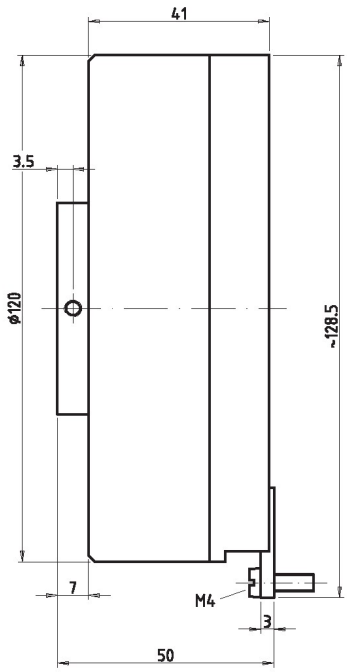

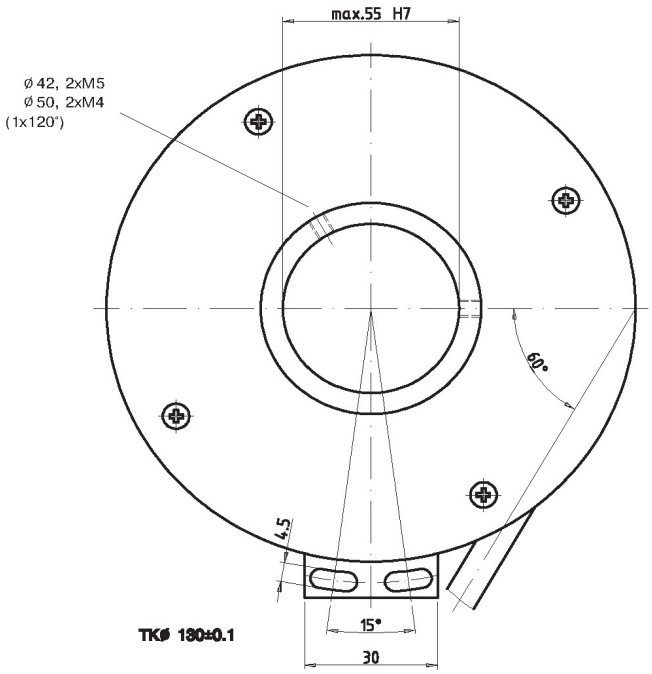

Änderungen vorbehalten.

TR-Electronic GmbH
Eglishalde 6
78647 Trossingen
Tel. +49 (0) 7425 228-0
info@tr-electronic.de
www.tr-electronic.de