Inkremental-Encoder IH120 V

Ref.: K-IH120V-INK-1
11.06.2019
010101012099999999

Vorteile

- Für Werkzeugmaschinen
- Hochauflösendes Mess-System
- Robuste Bauform

Allgemeine Daten

Nennspannung - Kennwert	24 VDC
- Grenzwerte, min/max	11/27 VDC
Nennstrom, typisch - Kennwert	100 mA
- Zustand	ohne Last
Versorgung - Optional	5 VDC ± 5 %
Signalform	Rechteck
Inkrementalsignale, Rechteck - Kanäle	K1+, K2+
- invertierte Kanäle	K1-, K2-, optional
- Spurlage, elektrisch	90 °
Nullimpuls, Rechteck - Kanal (Kanäle)	K0+
- invertierter Kanal	K0- optional
- Anzahl pro Umdrehung	1x
- Breite, elektrisch	90 °, 180 °, 360 °
Impulse/Umdrehung, Rechteck	9000
	10000
	18000
Genauigkeit	± 10"

Änderungen vorbehalten.

TR-Electronic GmbH
Eglishalde 6
78647 Trossingen
Tel. +49 (0) 7425 228-0
info@tr-electronic.de
www.tr-electronic.de

Inkremental-Encoder IH120 V

Ref.: K-IH120V-INK-1
11.06.2019
010101012099999999

Allgemeine Daten Fortsetzung

Interpolation, optional	5-fach Unterteilung
	10-fach Unterteilung
	25-fach Unterteilung
	50-fach Unterteilung
Ausgangstreiber, TTL - Ausgangspegel	RS-422, 5 VDC
- Laststrom	<= 20 mA
- Ausgangsfrequenz	<= 1 MHz
Ausgangstreiber, HTL - Kurzschlussfest	ja
- Ausgangspegel	Gegentakt, Versorgungsspannung
- Laststrom	<= 20 mA
- Ausgangsfrequenz	<= 300 kHz
Parametrisierungsart	Werkseinstellung
Maximal Drehzahl, mechanisch	<= 4000 1/min
Wellenbelastung, axial/radial	Eigenmasse
Rundlauftoleranz	± 0,05 mm
Masse, typisch	1 kg

Umgebungsbedingungen

Vibration - Kennwert	<= 100 m/s²
- Sinus	20…2000 Hz
Schock - Kennwert	<= 1000 m/s²
- Halbsinus	11 ms
Störfestigkeit	DIN EN 61000-6-2
Störaussendung	DIN EN 61000-6-3
Arbeitstemperatur - Standard	0…+80 °C
Lagertemperatur, trocken	-30…+80 °C
Relative Luftfeuchte	98 %, keine Betauung
Schutzart - Standard	IP62

Änderungen vorbehalten.

TR-Electronic GmbH
Eglishalde 6
78647 Trossingen
Tel. +49 (0) 7425 228-0
info@tr-electronic.de
www.tr-electronic.de

Inkremental-Encoder IH120 V

Ref.: K-IH120V-INK-1
11.06.2019
010101012099999999

Maßzeichnung

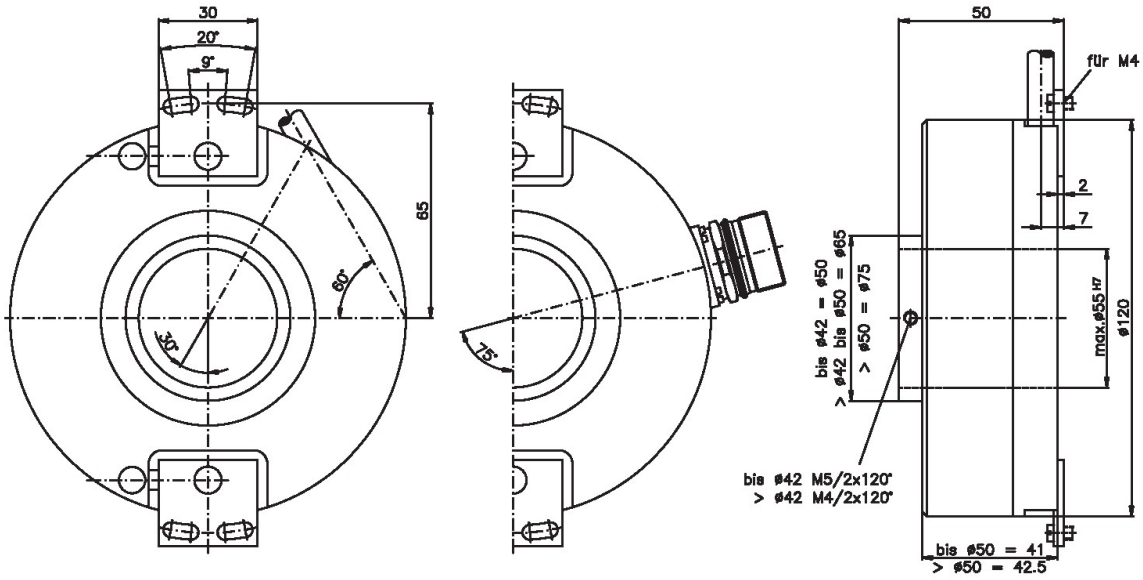

Änderungen vorbehalten.

TR-Electronic GmbH
Eglishalde 6
78647 Trossingen
Tel. +49 (0) 7425 228-0
info@tr-electronic.de
www.tr-electronic.de