Inkremental-Encoder IOH110

Ref.: K-IOH110-INC-1
11.06.2019
010101011099999999

TRWin-Prog

Vorteile

- Flexible Programmierung
- Hochauflösendes Mess-System
- Kundenspezifische Lösungen

Allgemeine Daten

Nennspannung - Kennwert	24 VDC
- Grenzwerte, min/max	11/27 VDC
Nennstrom, typisch - Kennwert	100 mA
- Zustand	ohne Last
Versorgung - Optional	5 VDC ± 5 %
Stromaufnahme ohne Last, 5V	<= 150 mA
Signalform	Rechteck
Inkrementalsignale, Rechteck - Kanäle	K1+, K1-, K2+, K2-
- Spurlage, elektrisch	90 °
Nullimpuls, Rechteck - Kanal (Kanäle)	K0+, K0-
- Anzahl pro Umdrehung	1x
Impulse/Umdrehung, Rechteck	>= 2…<= 36000
Ausgangstreiber, TTL - Ausgangspegel	RS-422, 5 VDC
- Laststrom	<= 50 mA
- Ausgangsfrequenz	<= 300 kHz, ± 15 °
Ausgangstreiber, HTL - Ausgangspegel	Gegentakt, Versorgungsspannung

Änderungen vorbehalten.

TR-Electronic GmbH
Eglishalde 6
78647 Trossingen
Tel. +49 (0) 7425 228-0
info@tr-electronic.de
www.tr-electronic.de

Inkremental-Encoder IOH110

Ref.: K-IOH110-INC-1
11.06.2019
010101011099999999

Allgemeine Daten Fortsetzung

- Laststrom	<= 30 mA
- Ausgangsfrequenz	<= 150 kHz, ± 15 °
Parameter/Funktionen, änderbar	Anzahl Impulse
Parametrisierungsart	programmierbar
Programmier - Tool	TR-Soft: TRWinProg
Maximal Drehzahl, mechanisch	<= 2000 1/min
Wellenbelastung, axial/radial	Eigenmasse
Lagerlebensdauer	>= 3,9E+10 Umdrehungen
Lagerlebensdauer - Beiwerte - Drehzahl	2000 1/min
- Betriebstemperatur	60 °C
Wellenausführung - Wellendurchmesser [mm]	15
- Wellendurchmesser [mm]	28
- Wellendurchmesser [mm]	30
- Wellendurchmesser [mm]	35
- Wellendurchmesser [mm]	38
- Wellendurchmesser [mm]	40
- Wellendurchmesser [mm]	50
Winkelbeschleunigung	<= 10E+4 rad/s²
Trägheitsmoment, typisch	525E-6 kg m²
Anlaufdrehmoment, 20 °C	8 Ncm
Rundlauftoleranz	± 0,05 mm
Masse, typisch	1,75 kg

Umgebungsbedingungen

Vibration - Kennwert	<= 100 m/s²
- Sinus	50…2000 Hz
Schock - Kennwert	<= 1000 m/s²
- Halbsinus	11 ms
Störfestigkeit	DIN EN 61000-6-2
Störaussendung	DIN EN 61000-6-3
Arbeitstemperatur - Standard	0…+60 °C

Änderungen vorbehalten.

TR-Electronic GmbH
Eglishalde 6
78647 Trossingen
Tel. +49 (0) 7425 228-0
info@tr-electronic.de
www.tr-electronic.de

Umgebungsbedingungen Fortsetzung

- Optional	-20…+70 °C;
Lagertemperatur, trocken	-30…+80 °C
Relative Luftfeuchte	98 %, keine Betauung
Schutzart - Standard	 IP54

Änderungen vorbehalten.

TR-Electronic GmbH
Eglishalde 6
78647 Trossingen
Tel. +49 (0) 7425 228-0
info@tr-electronic.de
www.tr-electronic.de

Inkremental-Encoder IOH110

Ref.: K-IOH110-INC-1
11.06.2019
010101011099999999

Maßzeichnung

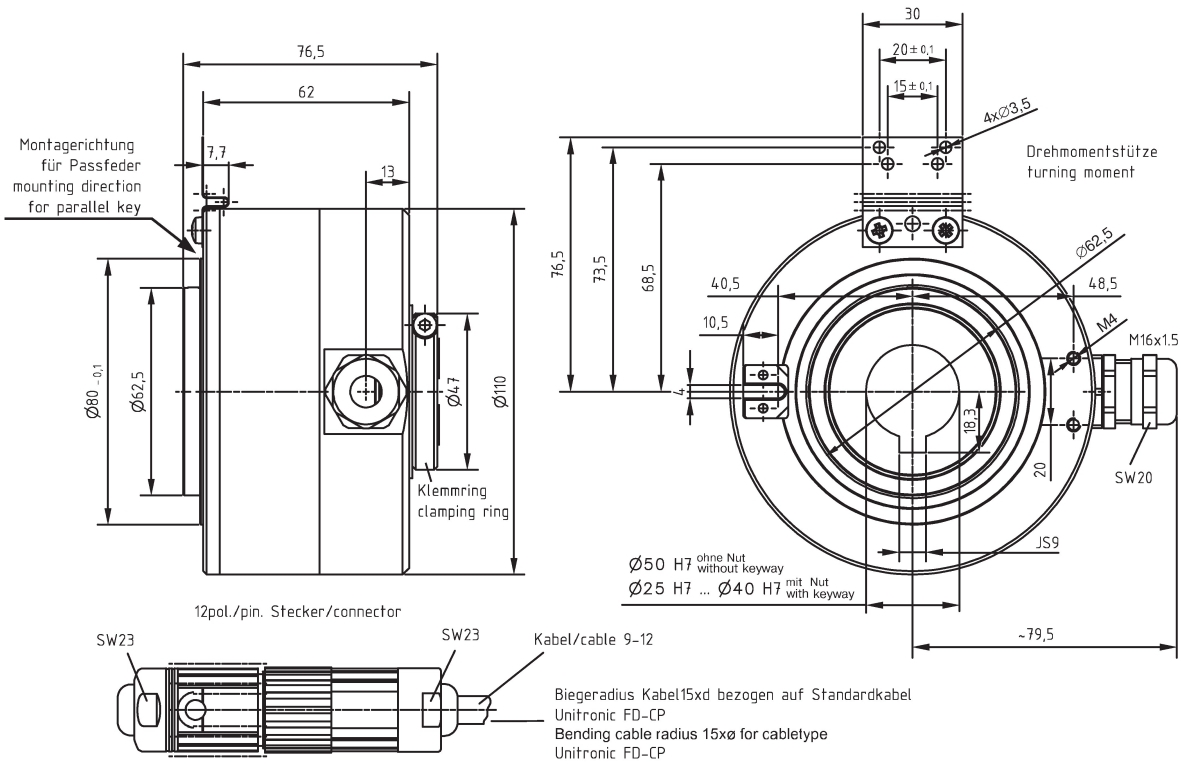

Änderungen vorbehalten.

TR-Electronic GmbH
Eglishalde 6
78647 Trossingen
Tel. +49 (0) 7425 228-0
info@tr-electronic.de
www.tr-electronic.de