# Inkremental-Encoder IPS58 2…10000 Imp.

**Ref.: K-IPS58-INK-1**
11.06.2019
010101005899999999

Vorteile
- Großer VDC-Versorgungsber.
- Imp/Umdr 1-schrittig von 2…x
- Modularer mech. Aufbau
- Modulares Produktspektrum

## Allgemeine Daten

| | |
|---|---|
| Nennspannung<br>- Kennwert | 24 VDC |
| - Grenzwerte, min/max | 4,75/27 VDC |
| Nennstrom, typisch<br>- Kennwert | 20 mA |
| - Zustand | ohne Last |
| Stromaufnahme ohne Last, 5V | <= 85 mA |
| Signalform | Rechteck |
| Inkrementalsignale, Rechteck<br>- Kanäle | K1+, K1-, K2+, K2- |
| - Spurlage, elektrisch | 90 ° |
| Nullimpuls, Rechteck<br>- Kanal (Kanäle) | K0+, K0- |
| - Anzahl pro Umdrehung | 1x |
| Impulse/Umdrehung, Rechteck | >= 2…<= 10000 |
| Ausgangsstufen<br>- Programmierbar | TTL oder HTL |
| Ausgangstreiber, TTL<br>- Ausgangspegel | RS-422, 5 VDC |
| - Laststrom | <= 35 mA |
| - Laststrom | pro Kanal |
| - Kurzschlussfest | ja |

**Änderungen vorbehalten.**

TR-Electronic GmbH
Eglishalde 6
78647 Trossingen
Tel. +49 (0) 7425 228-0
info@tr-electronic.de
www.tr-electronic.de

# Inkremental-Encoder IPS58 2…10000 Imp.

**Ref.: K-IPS58-INK-1**
11.06.2019
010101005899999999

## Allgemeine Daten Fortsetzung

| | |
|---|---|
| Ausgangstreiber, HTL<br>- Kurzschlussfest | ja |
| - Ausgangspegel | Gegentakt, Versorgungsspannung |
| - Laststrom | <= 35 mA |
| - Laststrom | pro Kanal |
| - Mindestspannung der Versorgung | > 8 VDC |
| Parameter/Funktionen, änderbar | Anzahl Impulse |
| | Ausgangsstufe (TTL/HTL) |
| Parametrisierungsart | Werkseinstellung |
| Maximal Drehzahl, mechanisch | <= 12000 1/min |
| Wellenbelastung, axial/radial | Eigenmasse |
| Lagerlebensdauer | >= 3,9E+10 Umdrehungen |
| Lagerlebensdauer - Beiwerte<br>- Drehzahl | 6000 1/min |
| - Betriebstemperatur | 60 °C |
| Wellenausführung<br>- Wellendurchmesser [mm] | 6 |
| - Wellendurchmesser [mm] | 8 |
| - Wellendurchmesser [mm] | 10 |
| - Wellendurchmesser [mm] | 12 |
| - Wellendurchmesser [mm] | 14 |
| - Wellendurchmesser [mm] | 15 |
| - Wellendurchmesser ["] | 1/4 |
| - Wellendurchmesser ["] | 3/8 |
| - Wellendurchmesser ["] | 1/2 |
| Winkelbeschleunigung | <= 10E+4 rad/s² |
| Trägheitsmoment, typisch | 2,5E-6 kg m² |
| Anlaufdrehmoment, 20 °C | 0,5 Ncm |
| Rundlauftoleranz | ± 0,3 mm (statisch, radial) |
| Masse, typisch | 0,3…0,5 kg |

## Umgebungsbedingungen

| | |
|---|---|
| Vibration<br>- Kennwert | <= 100 m/s² |
| - Sinus | 50…2000 Hz |

**Änderungen vorbehalten.**

TR-Electronic GmbH
Eglishalde 6
78647 Trossingen
Tel. +49 (0) 7425 228-0
info@tr-electronic.de
www.tr-electronic.de

## Umgebungsbedingungen Fortsetzung

| | |
|---|---|
| Schock<br>- Kennwert | <= 1000 m/s² |
| - Halbsinus | 11 ms |
| Störfestigkeit | DIN EN 61000-6-2 |
| Störaussendung | DIN EN 61000-6-3 |
| Arbeitstemperatur<br>- Standard | -25…+85 °C |
| Lagertemperatur, trocken | -30…+80 °C |
| Relative Luftfeuchte | 98 %, keine Betauung |
| Schutzart<br>- Standard | IP65 wellenseitig |
| - Standard | IP67 gehäuseseitig |

**Änderungen vorbehalten.**

TR-Electronic GmbH
Eglishalde 6
78647 Trossingen
Tel. +49 (0) 7425 228-0
info@tr-electronic.de
**www.tr-electronic.de**

# Inkremental-Encoder IPS58 2…10000 Imp.

**Ref.: K-IPS58-INK-1**
11.06.2019
010101005899999999

## Maßzeichnung

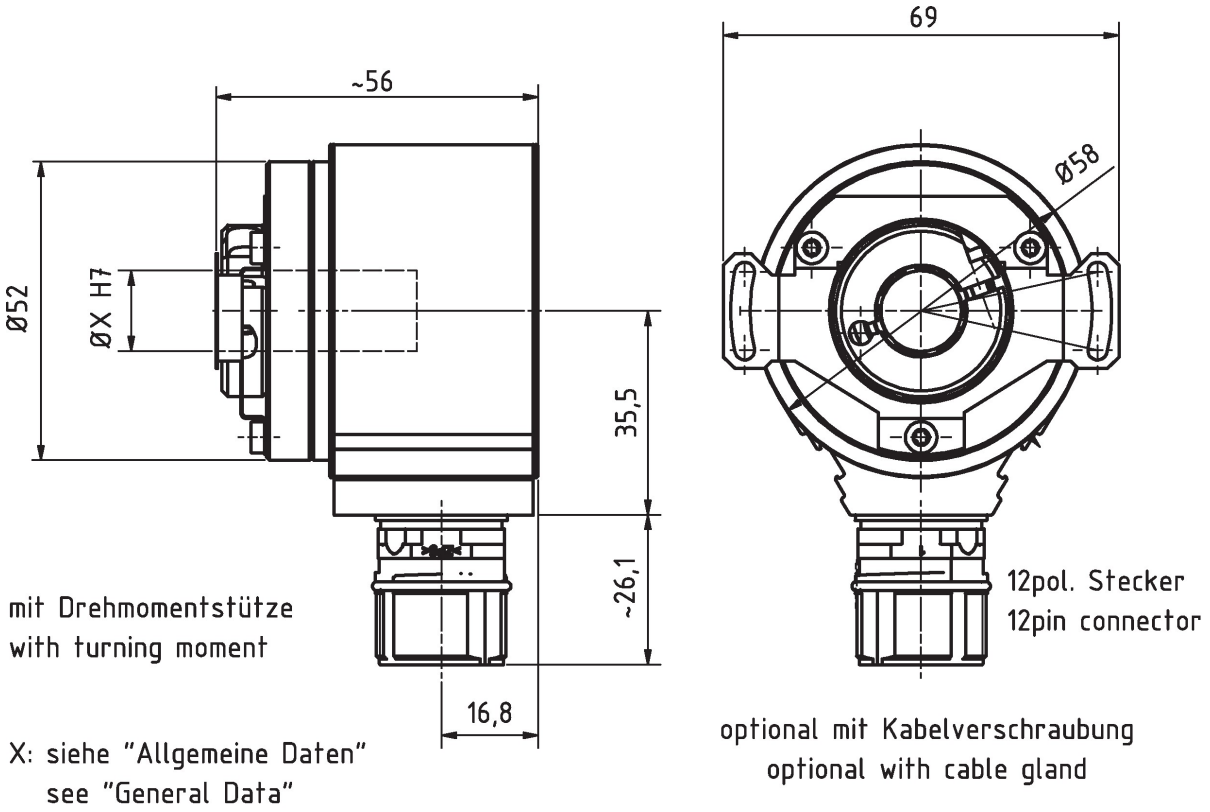


Fehlende Abmaße, siehe Art-Nr. bezogene Zeichnung /
Missing dimensions, see drawing related to the order number

Änderungen vorbehalten.

TR-Electronic GmbH
Eglishalde 6
78647 Trossingen
Tel. +49 (0) 7425 228-0
info@tr-electronic.de
www.tr-electronic.de