Inkremental-Encoder IPV582 2…10000 Imp.

Ref.: K-IPV582-INC-1
11.06.2019
0101010582

Vorteile
- Flexible Programmierung
- Großer VDC-Versorgungsber.
- Imp/Umdr 1-schrittig von 2…x
- Modularer mech. Aufbau
- Modulares Produktspektrum
- Programmierbare Ausgangsstufen

Allgemeine Daten

Nennspannung - Kennwert	24 VDC
- Grenzwerte, min/max	4,75/27 VDC
Nennstrom, typisch - Kennwert	45 mA
- Zustand	ohne Last
Stromaufnahme ohne Last, 5V	<= 115 mA
Signalform	Rechteck
Inkrementalsignale, Rechteck - Kanäle	K1+, K1-, K2+, K2-
- Spurlage, elektrisch	90 °
Nullimpuls, Rechteck - Kanal (Kanäle)	K0+, K0-
- Anzahl pro Umdrehung	1x
Impulse/Umdrehung, Rechteck	>= 2…<= 10000
Ausgangsstufen - Programmierbar	TTL oder HTL
Ausgangstreiber, TTL - Ausgangspegel	RS-422, 5 VDC
- Laststrom	<= 35 mA
- Laststrom	pro Kanal
- Ausgangsfrequenz	<= 900 kHz

Änderungen vorbehalten.

TR-Electronic GmbH
Eglishalde 6
78647 Trossingen
Tel. +49 (0) 7425 228-0
info@tr-electronic.de
www.tr-electronic.de

Inkremental-Encoder IPV582 2…10000 Imp.

Ref.: K-IPV582-INC-1
11.06.2019
0101010582

Allgemeine Daten Fortsetzung

- Ausgangsfrequenz	bei 2 m Leitung
- Ausgangsfrequenz	bei 20 mA Last
- Kurzschlussfest	ja
Ausgangstreiber, HTL - Kurzschlussfest	 ja
- Ausgangspegel	Gegentakt, Versorgungsspannung
- Laststrom	<= 35 mA
- Laststrom	pro Kanal
- Ausgangsfrequenz	<= 900 kHz
- Ausgangsfrequenz	bei 2 m Leitung
- Ausgangsfrequenz	bei 20 mA Last
- Mindestspannung der Versorgung	> 8 VDC
Parameter/Funktionen, änderbar	Anzahl Impulse
	0-Impuls K0: Impulslänge
	Phasenlage: K0/K1/K2
	Preset-Parameter
	Zählrichtung
	Ausgangsstufe (TTL/HTL)
Parametrisierungsart	programmierbar
Programmier - Tool	TR-Soft: TRWinProg
Externe Eingänge - V/R	 Zählrichtung
- Preset	elektronische Justage
- Logischer Zustand	„0“ < +2V, „1“ = Versorgung
Externe Ausgänge - Statusausgang	 Geschwindigkeit
- Ausgangspegel	<= 40 VDC, <= 35 mA
- Ausgangsstufen	Open Collector
- Kurzschlussfest	ja
Maximal Drehzahl, mechanisch	<= 12000 1/min
Wellenbelastung, axial/radial	<= 50 N, <= 100 N
Lagerlebensdauer	>= 3,9E+10 Umdrehungen
Lagerlebensdauer - Beiwerte - Drehzahl	 6000 1/min
- Betriebstemperatur	60 °C
- Wellenbelastung, axial/radial	= 60 %
Angriffspunkt, Wellenbelastung	Flansch + 10 mm
Wellenausführung - Wellendurchmesser [mm]	 6

Änderungen vorbehalten.

TR-Electronic GmbH
Eglishalde 6
78647 Trossingen
Tel. +49 (0) 7425 228-0
info@tr-electronic.de
www.tr-electronic.de

Inkremental-Encoder IPV582 2…10000 Imp.

Ref.: K-IPV582-INC-1
11.06.2019
0101010582

Allgemeine Daten Fortsetzung

- Wellendurchmesser [mm]	8
- Wellendurchmesser [mm]	10
- Wellendurchmesser [mm]	12
- Wellendurchmesser [mm]	14
- Wellendurchmesser ["]	1/4
- Wellendurchmesser ["]	3/8
- Wellendurchmesser ["]	1/2
Winkelbeschleunigung	<= 10E+4 rad/s²
Trägheitsmoment, typisch	2,5E-6 kg m²
Anlaufdrehmoment, 20 °C	0,5 Ncm
Masse, typisch	0,3…0,5 kg

Umgebungsbedingungen

Vibration - Kennwert	<= 100 m/s²
- Sinus	50…2000 Hz
Schock - Kennwert	<= 1000 m/s²
- Halbsinus	11 ms
Störfestigkeit	DIN EN 61000-6-2
Störaussendung	DIN EN 61000-6-3
Arbeitstemperatur - Standard	-25…+85 °C
Lagertemperatur, trocken	-30…+80 °C
Relative Luftfeuchte	98 %, keine Betauung
Schutzart - Standard	IP65 wellenseitig
- Standard	IP67 gehäuseseitig

Änderungen vorbehalten.

TR-Electronic GmbH
Eglishalde 6
78647 Trossingen
Tel. +49 (0) 7425 228-0
info@tr-electronic.de
www.tr-electronic.de

Inkremental-Encoder IPV582 2…10000 Imp.

Ref.: K-IPV582-INC-1
11.06.2019
0101010582

Maßzeichnung

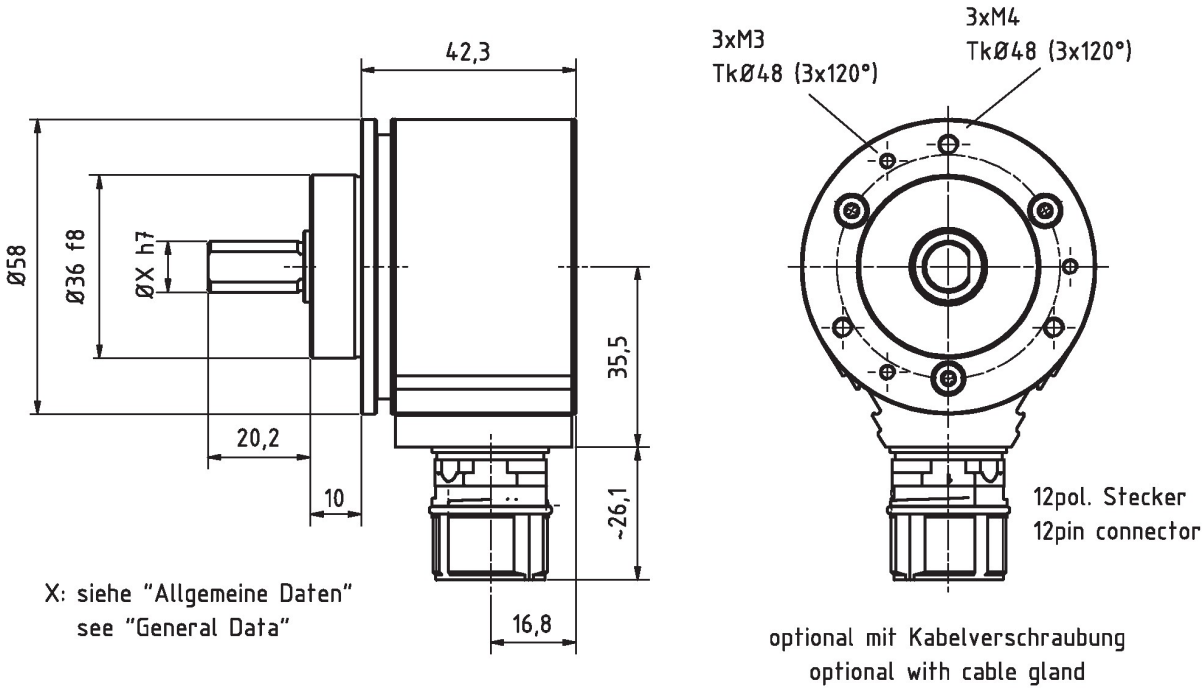

Fehlende Abmaße, siehe Art-Nr. bezogene Zeichnung /
Missing dimensions, see drawing related to the order number

Änderungen vorbehalten.

TR-Electronic GmbH
Eglishalde 6
78647 Trossingen
Tel. +49 (0) 7425 228-0
info@tr-electronic.de
www.tr-electronic.de