Absolut-Wegsensor LMP48 - A

Ref.: K-LMP48-A-1
11.06.2019
01020102000306

Vorteile

- Kompakte Bauform
- Misst lineare Bewegungen
- Profilgehäuse
- verschleißfreie Abtastung
- Weitere Schnittstellen

Allgemeine Daten

Versorgung - Versorgungsspannung	24 VDC ± 20 %
Messprinzip	magnetostriktiv
Messlänge, Standard	30…3000 mm, in Stufen
Auflösung	0,05 mm
Linearitätsabweichung	< 0,01 % FS, >= 60 µm
- FS:	Gesamtmessbereich (full-scale)
Reproduzierbarkeit	< 0,005 % FS, >= 50 µm
- FS:	Gesamtmessbereich (full-scale)
Kenndaten - Gültigkeit	bei Einsatz von TR Magneten
Verfahrgeschwindigkeit	beliebig
Einbaulage	beliebig
Material - Mess-Körper	Aluminium Strangpressprofil
Magnet	T1-S3818
	T1-S5520
	T4-U3820
	Schlitten
	andere auf Anfrage
	nicht im Lieferumfang
Analog - Schnittstelle - Spannung/Strom	Werkseinstellung

Änderungen vorbehalten.

TR-Electronic GmbH
Eglishalde 6
78647 Trossingen
Tel. +49 (0) 7425 228-0
info@tr-electronic.de
www.tr-electronic.de

Absolut-Wegsensor LMP48 - A

Ref.: K-LMP48-A-1
11.06.2019
01020102000306

Allgemeine Daten Fortsetzung

- Spannungsausgang	0…+10 VDC
- Spannungsausgang	+10…0 VDC
- Stromausgang	4…20 mA
- Stromausgang	20…4 mA
Zykluszeit intern, <= 0,50 m	0,50 ms
Zykluszeit intern, <= 1,00 m	1,00 ms
Zykluszeit intern, <= 1,50 m	1,50 ms

Umgebungsbedingungen

Störfestigkeit	DIN EN 61000-6-2
Störaussendung	DIN EN 61000-6-3
Arbeitstemperatur - Standard	-20…+75 °C
- Optional	-40…+75 °C;
Lagertemperatur, trocken	-30…+85 °C
Relative Luftfeuchte	98 %, keine Betauung
Schutzart - Standard	IP67
Magnetisches Störfeld	< 3 mT
Mess-Referenz	Messebene

Änderungen vorbehalten.

TR-Electronic GmbH
Eglishalde 6
78647 Trossingen
Tel. +49 (0) 7425 228-0
info@tr-electronic.de
www.tr-electronic.de

Absolut-Wegsensor LMP48 - A

Ref.: K-LMP48-A-1
11.06.2019
01020102000306

Maßzeichnung

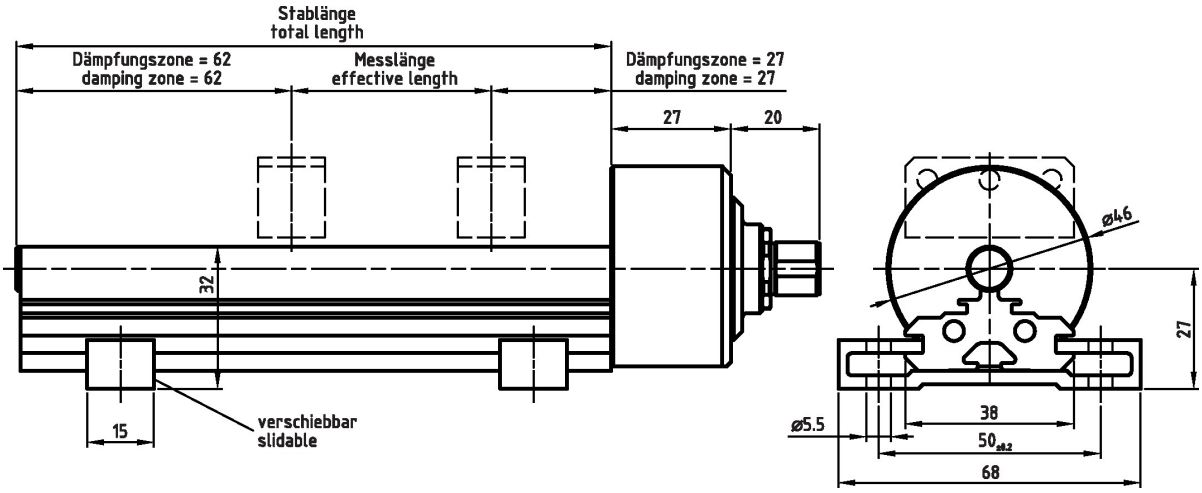

Änderungen vorbehalten.

TR-Electronic GmbH
Eglishalde 6
78647 Trossingen
Tel. +49 (0) 7425 228-0
info@tr-electronic.de
www.tr-electronic.de

Absolut-Wegsensor LMP48 - A

Ref.: K-LMP48-A-1
11.06.2019
01020102000306

Vorschlagstypen

LMP_48*500 ANALOG	333-00005
LMP_48*350 ANALOG	333-00006
LMP_48*150 ANALOG	333-00007
LMP_48*200 ANALOG	333-00008
LMP_48*1250 ANALOG	333-00009
LMP_48*30 ANALOG	333-00140

Änderungen vorbehalten.

TR-Electronic GmbH
Eglishalde 6
78647 Trossingen
Tel. +49 (0) 7425 228-0
info@tr-electronic.de
www.tr-electronic.de