Seilzug SL00, 5.0 m, 130 mm

Ref.: K-SL00-05000-130-1
11.06.2019
010104005001029999

Vorteile

- Einfache Mess-Anwendungen
- Flache Bauform
- Geringes Gewicht
- Kostengünstige Ausführung
- Lagerung über Encoder-Welle

Allgemeine Daten

Artikel-Nummer(n)	40-723-003
Gehäusebauform	□ 130 mm
Gehäusematerial	Kunststoff, Noryl
Messlänge	5,00 m
Übersetzung	385 mm/Umdr.
	Hinweis: Typenschild beachten!
Übersetzungsgenauigkeit	± 0,10 %
Durchmesser, Mess-Seil	0,55 mm
Material, Mess-Seil	Edelstahl, 1.4401
Seilaustrittswinkel	<= ±3 °
Linearität	± 0,01 %
	bezogen auf den Messwert
Reproduzierbarkeit	0,005 %
	bezogen auf den Messwert
Abzugsgeschwindigkeit	<= 3 m/s
Federrückzugskraft	4,5…7 N
Lastwechselzyklen, typisch	<= 1 000 000
Masse, typisch	0,08 kg

Änderungen vorbehalten.

TR-Electronic GmbH
Eglishalde 6
78647 Trossingen
Tel. +49 (0) 7425 228-0
info@tr-electronic.de
www.tr-electronic.de

Seilzug SL00, 5.0 m, 130 mm

Ref.: K-SL00-05000-130-1
11.06.2019
010104005001029999

Umgebungsbedingungen

Arbeitstemperatur - Standard	-30…+70 °C
Schutzart - Standard	IP50
- Hinweis	gemäß Einbauvorschrift

Änderungen vorbehalten.

TR-Electronic GmbH
Eglishalde 6
78647 Trossingen
Tel. +49 (0) 7425 228-0
info@tr-electronic.de
www.tr-electronic.de

Seilzug SL00, 5.0 m, 130 mm

Ref.: K-SL00-05000-130-1
11.06.2019
010104005001029999

Maßzeichnung

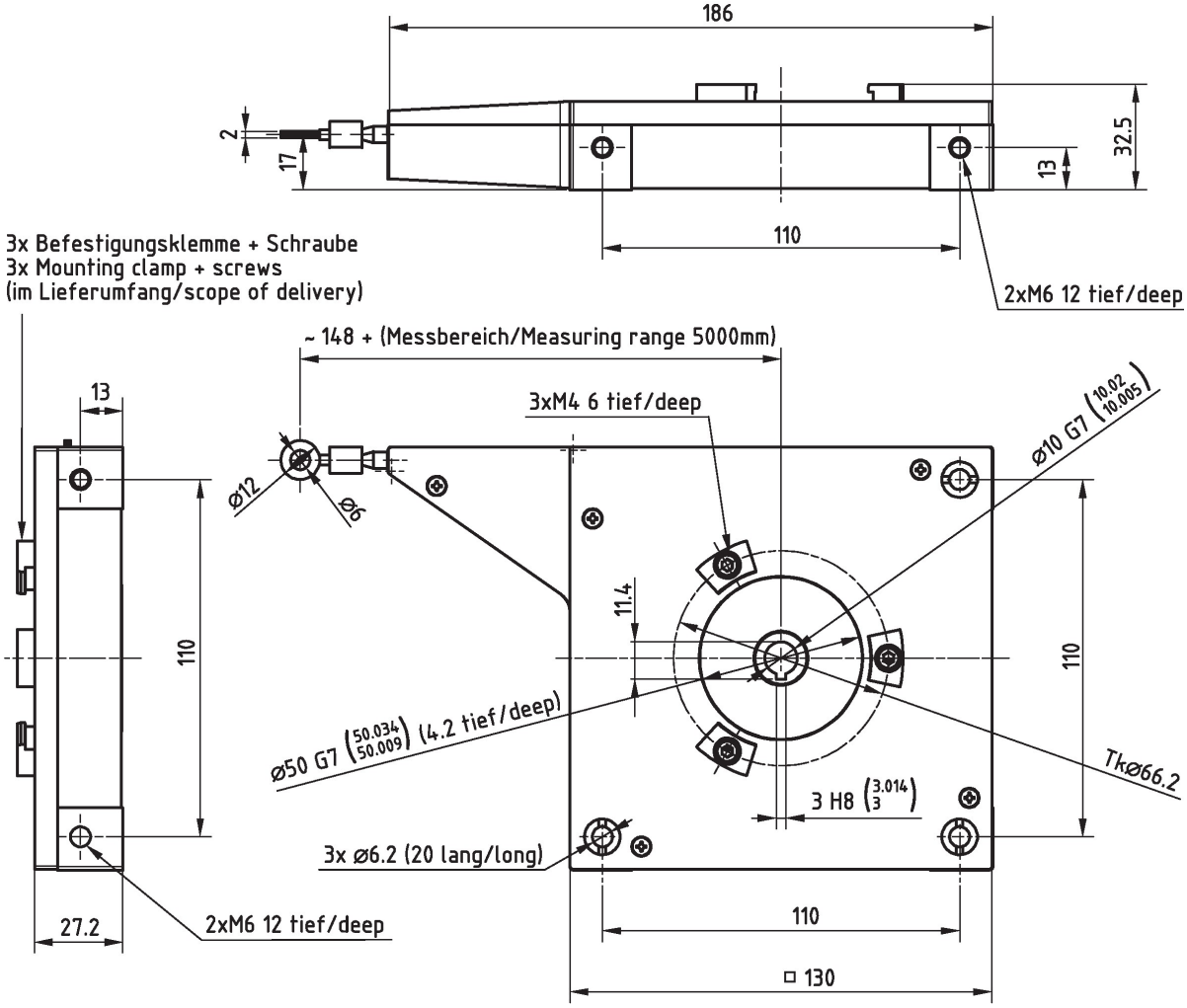

Änderungen vorbehalten.

TR-Electronic GmbH
Eglishalde 6
78647 Trossingen
Tel. +49 (0) 7425 228-0
info@tr-electronic.de
www.tr-electronic.de

Seilzug SL00, 5.0 m, 130 mm

Ref.: K-SL00-05000-130-1
11.06.2019
010104005001029999

Vorschlagstypen

CMW582M*8192/4096 EPN SL00_GS130	CMW582M-00003
CMW58M*4096/4096 SSI SL00 GS130 5m	CMW58M-00056

Änderungen vorbehalten.

TR-Electronic GmbH
Eglishalde 6
78647 Trossingen
Tel. +49 (0) 7425 228-0
info@tr-electronic.de
www.tr-electronic.de