Seilzug SL3002, 2.0 m, 80 mm

Ref.: K-SL30-02000-080-1
11.06.2019
010104002001019999

Vorteile

- Flexibler Anbau von Zubehör
- Hochleistungs-Anwendungen
- Lebensdauer <= 1 Mio. Zyklen
- Sehr hohe Betriebssicherheit
- Sehr hohe Messgenauigkeit
- Spielfreie Encoder-Anbindung

Allgemeine Daten

Artikel-Nummer(n)	40-720-002 (rechts)
	40-720-036 (links)
	40-720-038 (Sperrluftventil)
Gehäusebauform	□ 80 mm
Gehäusematerial	Aluminium eloxiert
Messlänge	2,00 m
Übersetzung	200 mm/Umdr.
	Hinweis: Typenschild beachten!
Übersetzungsgenauigkeit	± 0,05 %
Durchmesser, Mess-Seil	1,35 mm
Material, Mess-Seil	Edelstahl, 1.4401
Seilaustrittswinkel	<= ±3 °
Seilposition gemäß Zeichnung	links oder rechts
Linearität	± 0,10 %
	bezogen auf den Messwert
Reproduzierbarkeit	0,10 %
	bezogen auf den Messwert
Abzugsgeschwindigkeit	<= 2 m/s
Federrückzugskraft	7…14 N
Lastwechselzyklen, typisch	<= 1 000 000

Änderungen vorbehalten.

TR-Electronic GmbH
Eglishalde 6
78647 Trossingen
Tel. +49 (0) 7425 228-0
info@tr-electronic.de
www.tr-electronic.de

Seilzug SL3002, 2.0 m, 80 mm

Ref.: K-SL30-02000-080-1
11.06.2019
010104002001019999

Allgemeine Daten Fortsetzung

Optionsmöglichkeiten - Kältefett	-30…+80 °C
- Vorsatz	Faltenbalg (Schmutzabstreifer)
- Vorsatz	Bürstenvorsatz (Staubschutz)
- Seileinhängung	starr
- Seileinhängung	Kugelgelenk
- Umlenkrolle	einfach, Seilabzug geradlinig
- Umlenkrolle	doppelt, mit Richtungswechsel
- Sperrluftanschluss	am Seilaustritt
Masse, typisch	1,2 kg

Umgebungsbedingungen

Vibration - Kennwert	<= 100 m/s²
- Sinus	50…2000 Hz
Schock - Kennwert	<= 250 m/s²
- Halbsinus	11 ms
Arbeitstemperatur - Standard	-20…+70 °C
Lagertemperatur, trocken	-30…+85 °C
Schutzart - Standard	IP64
- Hinweis	gemäß Einbauvorschrift

Änderungen vorbehalten.

TR-Electronic GmbH
Eglishalde 6
78647 Trossingen
Tel. +49 (0) 7425 228-0
info@tr-electronic.de
www.tr-electronic.de

Seilzug SL3002, 2.0 m, 80 mm

Ref.: K-SL30-02000-080-1
11.06.2019
010104002001019999

Maßzeichnung

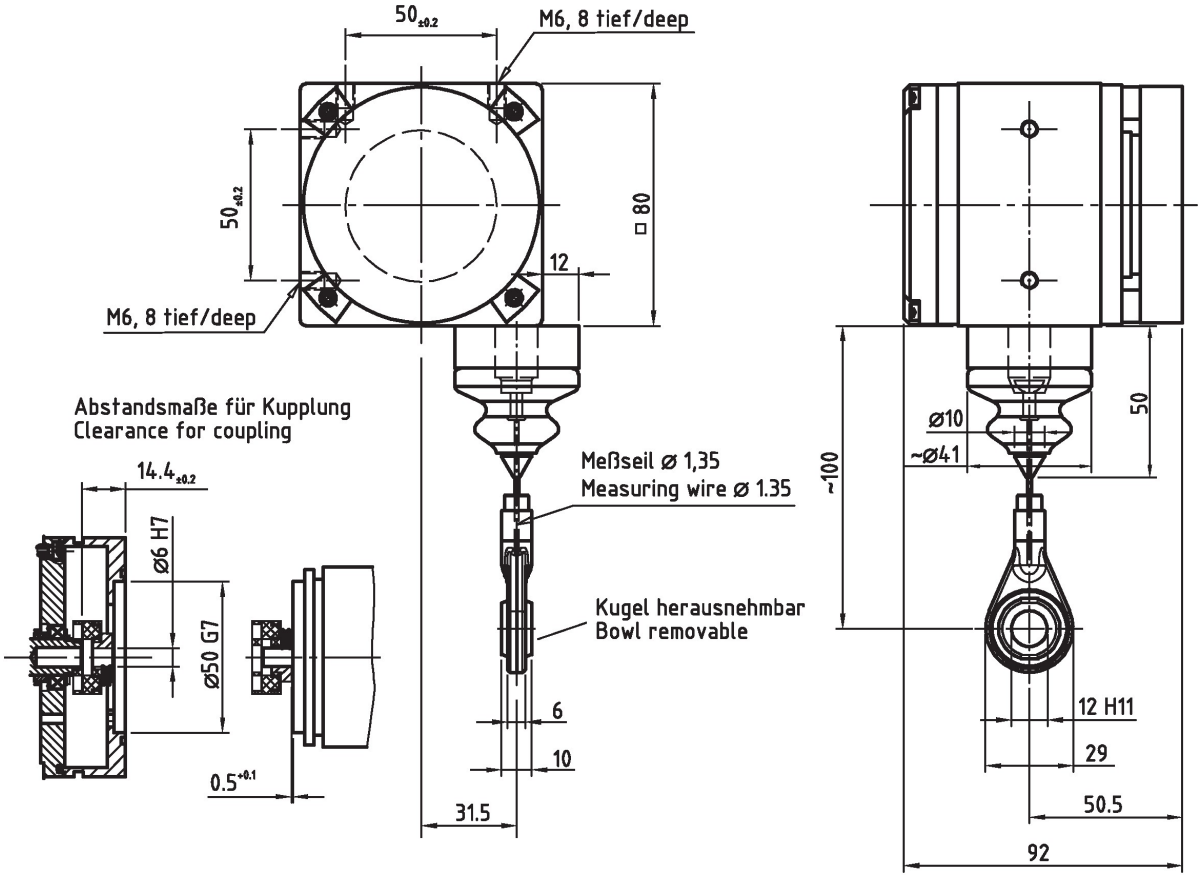

Änderungen vorbehalten.

TR-Electronic GmbH
Eglishalde 6
78647 Trossingen
Tel. +49 (0) 7425 228-0
info@tr-electronic.de
www.tr-electronic.de