Seilzug WDS-5000-P115, 5.0 m, 115 mm

D Seil 1 mm

Ref.: K-WDS-05000-115-1
11.06.2019
010104005002069999

Vorteile

- Einfache Montage (Nutensteine
- Hochleistungs-Anwendungen
- Hohe Betriebssicherheit
- Hohe Messgenauigkeit
- Robustes ALU-Profil-Gehäuse
- Umlenkrolle anbaubar

Allgemeine Daten

Artikel-Nummer(n)	40-730-003
Gehäusebauform	□ 115 mm
Gehäusematerial	Aluminium eloxiert
Messlänge	5,00 m
Übersetzung	315,23 mm/Umdr.
	Hinweis: Typenschild beachten!
Übersetzungsgenauigkeit	± 0,06 %
Durchmesser, Mess-Seil	1,00 mm
Material, Mess-Seil	Edelstahl, Polyamid ummantelt
Seilaustrittswinkel	<= ±3 °
Linearität	± 0,02 %
	bezogen auf den Messbereich
Abzugsgeschwindigkeit	<= 4 m/s
Seilbeschleunigung, typisch	49 m/s²
Federrückzugskraft	4…16 N
Optionsmöglichkeiten - Umlenkrolle	 einfach, Seilabzug geradlinig
Masse, typisch	1,4 kg

Änderungen vorbehalten.

TR-Electronic GmbH
Eglishalde 6
78647 Trossingen
Tel. +49 (0) 7425 228-0
info@tr-electronic.de
www.tr-electronic.de

Seilzug WDS-5000-P115, 5.0 m, 115 mm

D Seil 1 mm

Ref.: K-WDS-05000-115-1
11.06.2019
010104005002069999

Umgebungsbedingungen

Vibration - Kennwert	<= 196 m/s²
- Sinus	20…2000 Hz
Schock - Kennwert	<= 490 m/s²
- Halbsinus	10 ms
Arbeitstemperatur - Standard	-20…+80 °C
Lagertemperatur, trocken	-40…+80 °C
Schutzart - Standard	IP65
- Hinweis	gemäß Einbauvorschrift

Änderungen vorbehalten.

TR-Electronic GmbH
Eglishalde 6
78647 Trossingen
Tel. +49 (0) 7425 228-0
info@tr-electronic.de
www.tr-electronic.de

Seilzug WDS-5000-P115, 5.0 m, 115 mm

D Seil 1 mm

Ref.: K-WDS-05000-115-1
11.06.2019
010104005002069999

Maßzeichnung

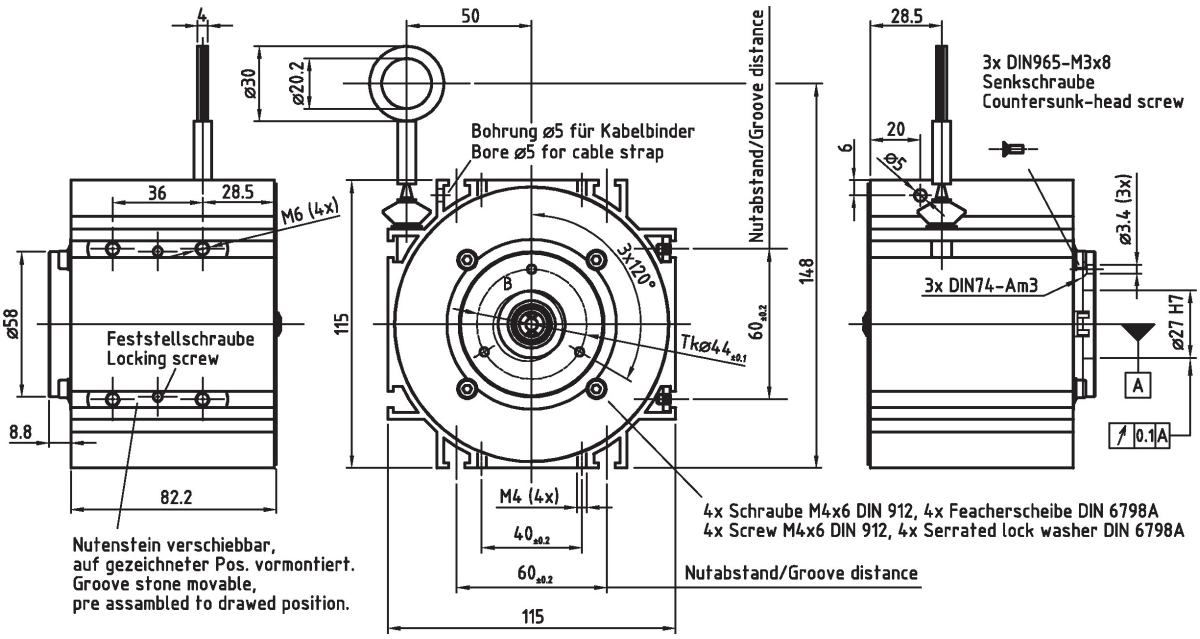

Änderungen vorbehalten.

TR-Electronic GmbH
Eglishalde 6
78647 Trossingen
Tel. +49 (0) 7425 228-0
info@tr-electronic.de
www.tr-electronic.de

Seilzug WDS-5000-P115, 5.0 m, 115 mm

D Seil 1 mm

Ref.: K-WDS-05000-115-1
11.06.2019
010104005002069999

Vorschlagstypen

CMW582M*8192/4096 EPN SLG*ME 5M	CMW582M-00010
CMW582M*8192/4096 ETC SLG*ME 5M	CMW582M-00014
CMW582M*8192/4096 EPN ME 5m+ULR	CMW582M-00024
CMW582M*8192/4096 EPN ME 7,5m+ULR	CMW582M-00025
CMW58M*2048/4096 V000 CAN/OPEN ME 0-5M	CMW58M-00041
CMW58M*4096/4096 SSI SLG*ME5,0m	CMW58M-00063

Änderungen vorbehalten.

TR-Electronic GmbH
Eglishalde 6
78647 Trossingen
Tel. +49 (0) 7425 228-0
info@tr-electronic.de
www.tr-electronic.de